TC80E
TC100E
TC120E

TEPELNÉ ČERPADLO NA PRÍPRAVU TEPLEJ VODY

Závesné, zvislé

TC 80-100-120E je zariadenie určené na prípravu teplej vody v domácnostiach a malých prevádzkach, kde denná spotreba teplej vody (40 °C) neprekračuje 150 až 250 l.
Pre ohrev vody využíva teplo obsiahnuté vo vzduchu v budove.

Typ	A	B	C
TC 80	1090	455	365
TC 100	1229	555	404
TC 120	1345	705	370

Typ	TC80E	TC100E	TC120E
Objem [l]	80	100	120
Netto hmotnosť/ hmotnosť s vodou [kg]	58/138	62 / 162	68 / 188
Ohrievací výkon [W]	1410	1410	1316
Príkon [W]	470	470	470
Výhrevný faktor*	3,0	3,0	2,8
Čas ohrievania* [h:min]	1:35	2:10	3:00
Chladivo	R134a	R134a	R134a
Pracovný rozsah teploty vzduchu [°C]	10-35	10-35	10-35
Akustický tlak [dB (A)]	48,5	48,5	48,5
Napätie / frekvencia [V/Hz]	230/50	230/50	230/50
Elektrické istenie [A]	16	16	16
Stupeň ochrany	IP 24	IP 24	IP 24
Počet elektropatrón x výkon [W]	2x1000	2x1000	2x1000
Prípojné napätie / maximálny príkon [V/W]	230/2800	230/2800	230/2800
Nominálny prúd – len elektrické vykurovacie telesá [A]	8,7	8,7	8,7
Program Anti-Legionella [°C]	65	65	65
Smaltovaný oceľový plášť	ÁNO	ÁNO	ÁNO
Horčíková anóda	ÁNO	ÁNO	ÁNO
Hrúbka izolácie [mm]	25-60	25-60	25-60
Provozný tlak v zásobníku vody [MPA/bar]	0,6/6	0,6/6	0,6/6
Max. teplota - len tepelné čerpadlo [°C]	55	55	55
Max. teplota - s elektrickými vykurovacími telesami [°C]	65	65	65
Prietok vzduchu [m³/h]	400	400	400
Pripojenie vzduchu [mm/m]	ø 125/6	ø 125/6	ø 125/6

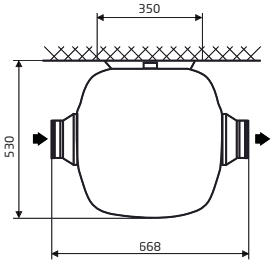

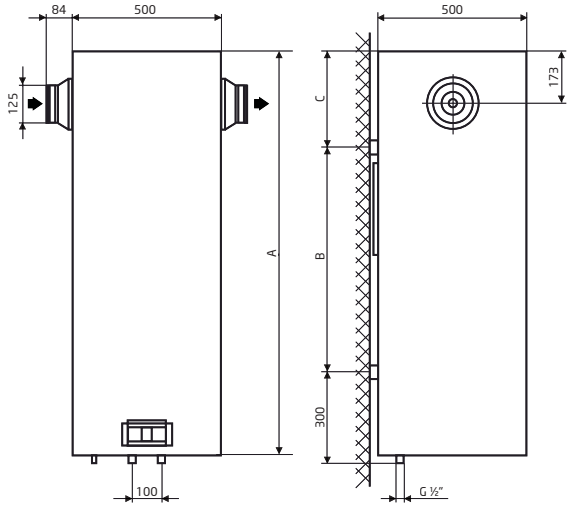

*** Pri teplote vstupného vzduchu 15 °C, 71% vlhkosti a vstupnej teplote vody 15 °C ohrev vody na 45 °C**