KATALOG ND

VÝROBEK: **EL. OHŘÍVAČ VODY – TLAKOVÝ**

MODEL:	**TO 10 UP**	**TO 15 UP**
Č.VÝROBKU:	**105313206**	**105313208**

Dražice, březen 2011

Družstevní závody Dražice – strojírna s.r.o.
Dražice 69
294 71 Benátky nad Jizerou
Tel. 326 370 990
Fax 326 370 980

VÝROBEK: **EL. OHŘÍVAČ VODY – TLAKOVÝ**
MODEL: **TO 10 UP, TO 15 UP**
TYP: **NAD ODBĚRNÉ MÍSTO**
Č.VÝROBKU: **105313206, 105313208**

POZICE	OBJ. Č.	NÁZEV ND
1	g125652	Těleso topné 2000 W
2	g580477	Těsnění topného tělesa
3	g482028	Čočka kontrolky
4	g580428	Termostat
5	g580434	Pojistka bimetalická
6	g580433	Anoda ochranná prům.25,5 x 95 - M8
7	g580420	Světlo signalizační
11	g580421	Knoflík termostatu s pružinou
13	g580450	Příruba top. tělesa
15	g765044	Kabel zemnící s rezistorem
16	g580429	Držák termostatu - pro TO 10 UP
16	g580423	Držák termostatu - pro TO 15 UP
17	g757180	Kryt přední - pro TO 10 UP
17	g757182	Kryt přední - pro TO 15 UP
18	g580432	Kryt zadní
19	g580425	Těsnění
20	g580449	Průchodka těsněnící
36	g580071	Bezpečnostní ventil G 1/2 - 6 bar

Díly jsou pro oba typy shodné, kromě pozic 16 a 17.

Družstevní závody Dražice – strojírna s.r.o.
Dražice 69
294 71 Benátky nad Jizerou
Tel. 326 370 990
Fax 326 370 980

VÝROBEK: **EL. OHŘÍVAČ VODY – TLAKOVÝ**
MODEL: **TO 10 UP, TO 15 UP**
TYP: **NAD ODBĚRNÉ MÍSTO**
Č.VÝROBKU: **105313206, 105313208**

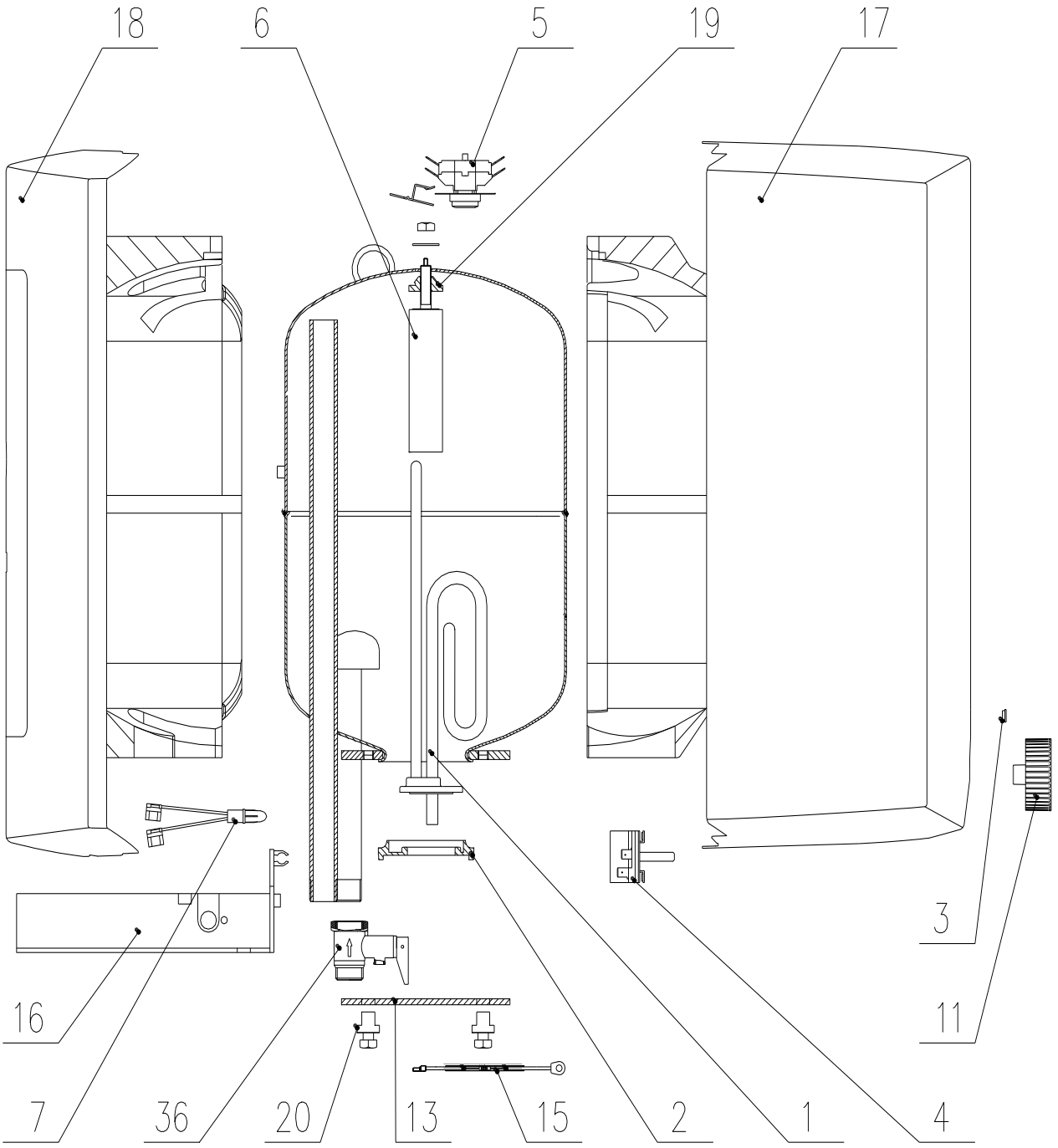

Družstevní závody Dražice – strojírna s.r.o.
Dražice 69
294 71 Benátky nad Jizerou
Tel. 326 370 990
Fax 326 370 980

VÝROBEK: **EL. OHŘÍVAČ VODY – TLAKOVÝ**
MODEL: **TO 10 UP, TO 15 UP**
TYP: **NAD ODBĚRNÉ MÍSTO**
Č.VÝROBKU: **105313206, 105313208**

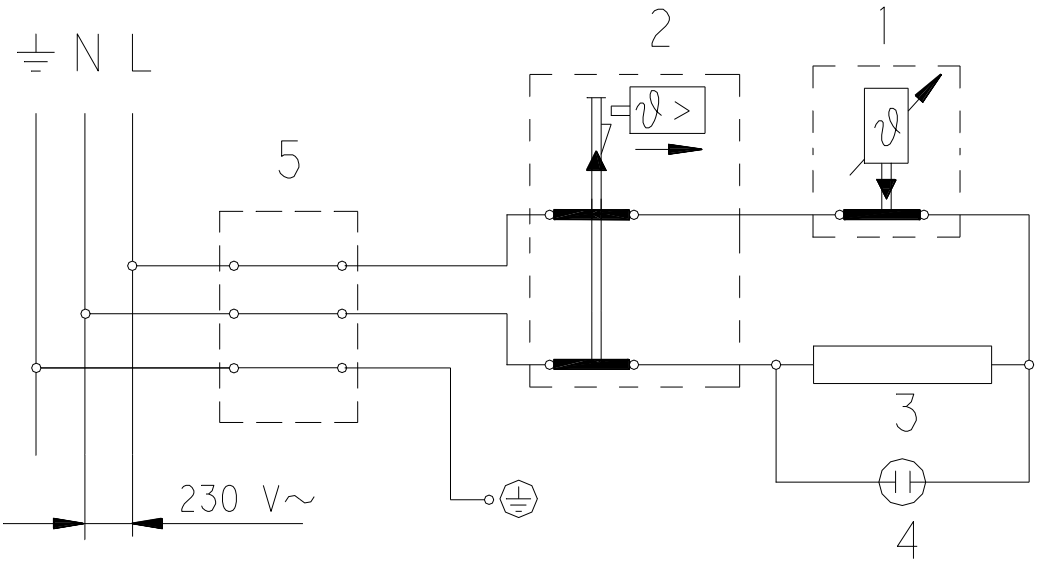

Poznámky:

1 – Termostat
2 – Pojistka bimetalická
3 – Těleso topné
4 – Světlo signalizační
5 – Svorkovnice

L – Fáze
N - Nula
⏚ - Uzemnění

Družstevní závody Dražice – strojírna s.r.o.
Dražice 69
294 71 Benátky nad Jizerou
Tel. 326 370 990
Fax 326 370 980

VÝROBEK: **EL. OHŘÍVAČ VODY – TLAKOVÝ**
MODEL: **TO 10 UP, TO 15 UP**
TYP: **NAD ODBĚRNÉ MÍSTO**
Č.VÝROBKU: **105313206, 105313208**

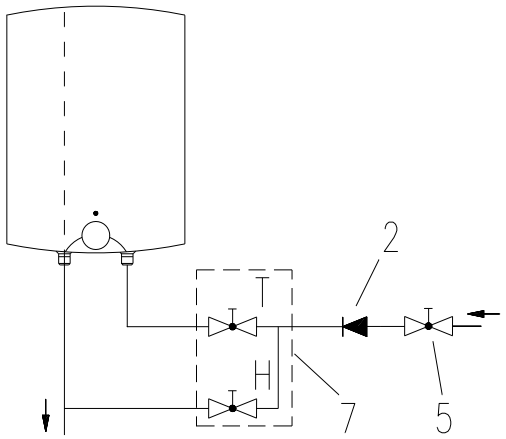

Uzavřený (tlakový) systém

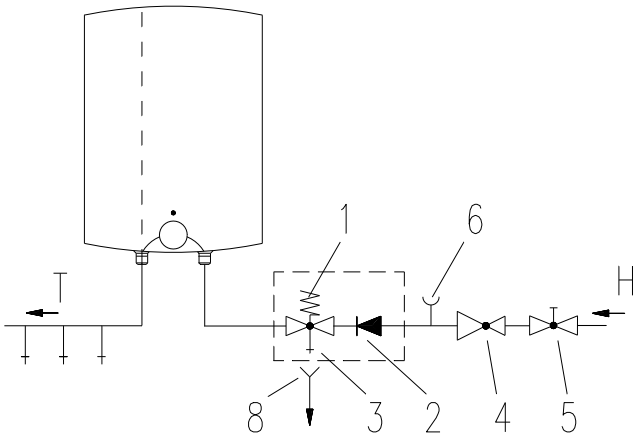

Otevřený (beztlakový)systém

Poznámky:

1 – Bezpečnostní ventil
2 – Zpětný ventil
3 – Kontrolní ventil
4 – Tlakový redukční ventil
5 – Uzavírací ventil
6 – Kontrolní uzávěr
7 – Směšovací baterie
8 – odtoková trubka

H – Studená voda
T – Teplá voda

Družstevní závody Dražice – strojírna s.r.o.
Dražice 69
294 71 Benátky nad Jizerou
Tel. 326 370 990
Fax 326 370 980