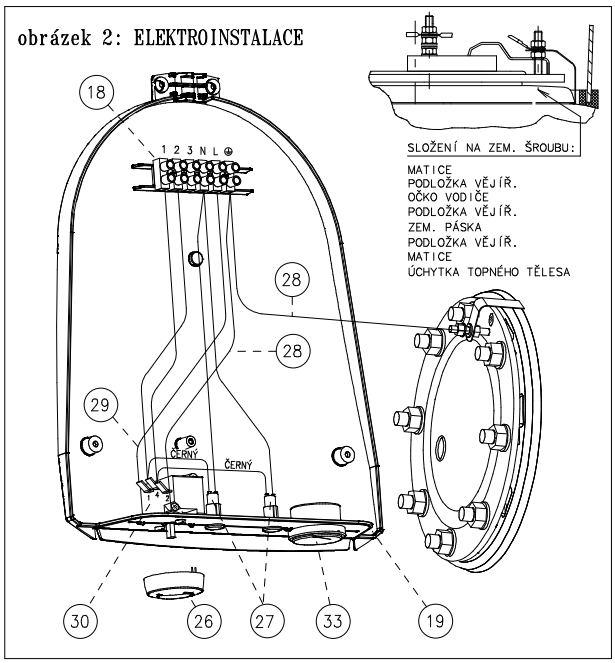

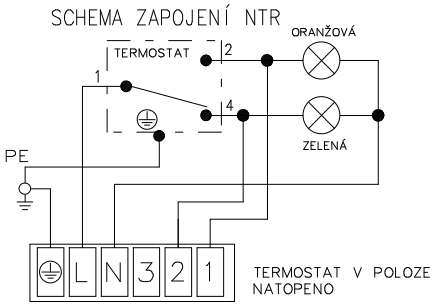

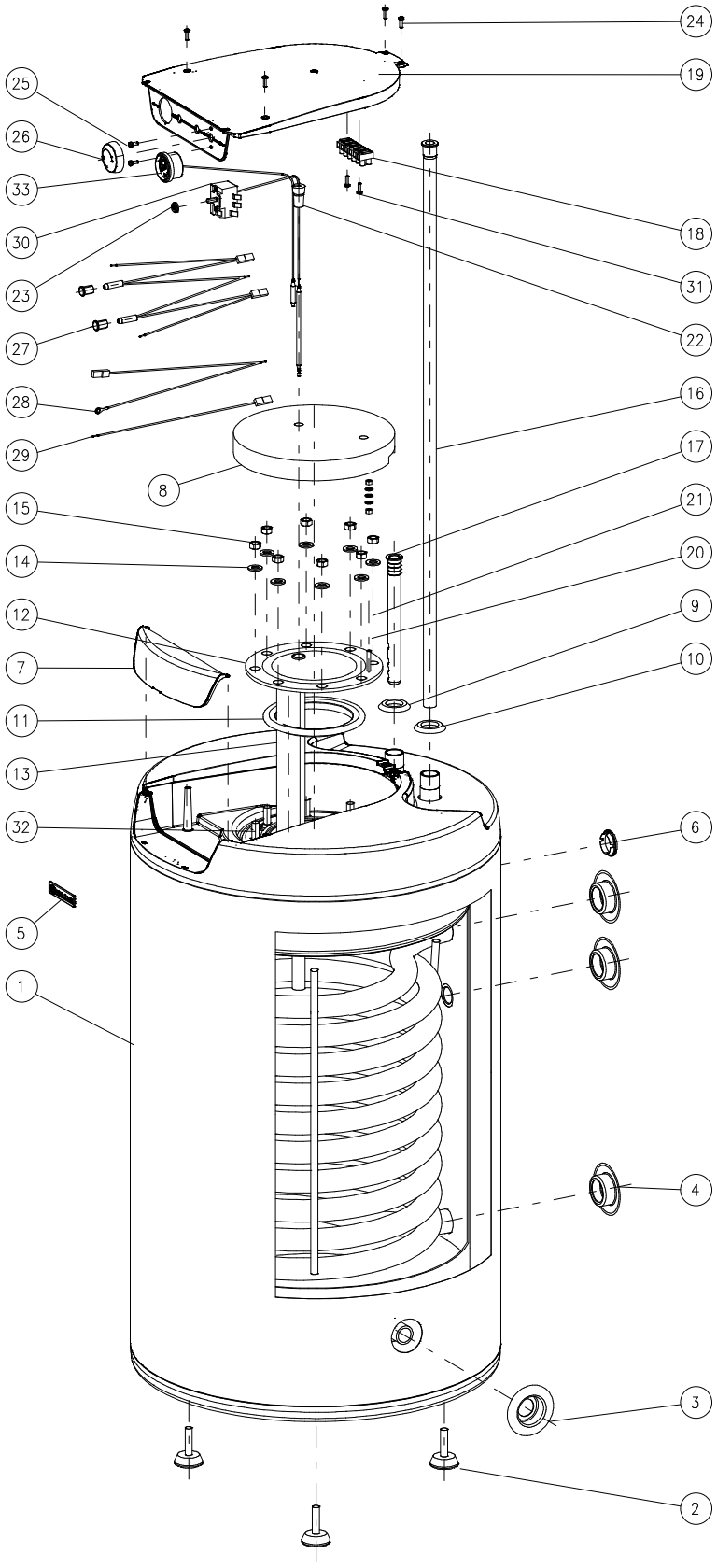

POS.	KS.	NÁZEV DÍLU	ČÍSLO DÍLU
1	1	ohřívač vody OKC 100 NTR	110870801
		ohřívač vody OKC 125 NTR	110370801
		ohřívač vody OKC 160 NTR	110670801
2	3	šroub rektifikační M10x30	6309002
3	1	víčko boční ø 26	6321805
4	3	víčko boční ø 33	6321804
5	1	štítek DZD	6735407
6	1	krytka plastová vypěnění ø32 bílá	6321808
7	1	dvířka panelu	6321887
8	1	zátka izolační polystyrenová	6283106
9	1	kroužek těsnicí 3/4" červený	6273102
10	1	kroužek těsnicí 3/4" modrý	6273100
11	1	kroužek těsnicí ø140mm s límcem	6273113
12	1	víko příruby ND 500mm 1 jímka	2000251
13	1	Anoda 33x200/M8	6199203
14	8	podložka rovná ø10,5	6311204
15	8	matice šestihranná M10	6311105
16	1	trubka plastová PEX-100l ø18x2x845	6321901
		trubka plastová PEX-100l ø18x2x1010	6321902
		trubka plastová PEX-100l ø18x2x1195	6321903
17	1	napouštěcí vložka polyamid.	6321895
18	1	svorkovnice ERDE 6 pólová	6345610
19	1	víko panelu	6321870
20	2	matice šestihranná M5	6311101
21	3	podložka vějířovitá ø5,3	6311208
22	1	zátka kónická pryžová	6321885
23	1	těsnění hřídelky termostatu	6273110
24	4	šroub do plechu 3,9x13	6309300
25	2	šroub pozink. M4x6	6309201
26	1	knoflík termostatu	6321886
27	1	signální doutnavky	6347505
28	1	vodič 2x zelenožlutý L 280, L 330	6341428
29	1	vodič černý L 280	6341400
30	1	termostat KR 11. DR.2	6405614
31	2	šroub do plechu 3,9x16	6309303
32	8	šroub M10x30 vratový	6309003
33	1	teploměr kapilárový	6388308

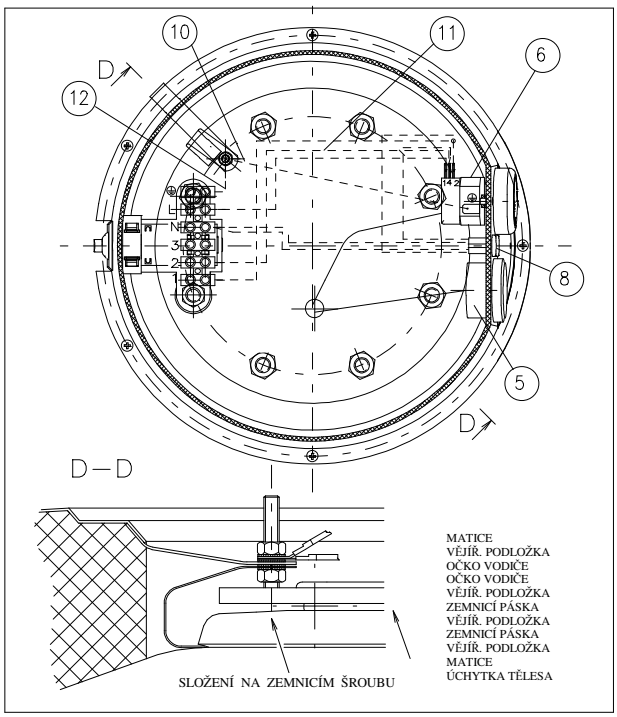

obrázek 2: ELEKTROINSTALACE

Pos.	Ks.	Název dílu	Číslo dílu
1	5	šroub do plechu 3,9x9,5	6309302
2	1	kryt elektroinstalace NTR šedý	5321801
3	2	šroub M4x8 ČSN 02 1131.45	6309215
4	1	knoflík termostatu	6321810
5	1	teploměr kapilární TG 113	6388308
6	1	termostat kapilární KR11.DR přepínací	6405614
7	1	těsnění hřídelky termostatu	6273110
8	1	signální doutnavka SL 656 BDN	6347505
9	1	polystyrénová izolační zátka	6283100
10	1	vodič zelenožlutý č.6 L 280	6341405
11	1	vodič černý č.1 L 280	6341400
12	1	vodič zelenožlutý č.7 L 115	6341406
13	1	štítek výkonnostní	6735409
14	1	Anoda 33x370	6199203
15	1	kroužek těsnicí ¤140mm s límcem	6273113
16	7	šroub M10x30 vratový	6309003
17	1	štítek DZD	6735407
18	3	šroub rektifikační M10x25 (nožička)	6309004
19	3	víčko boční ϕ26	6321805
20	2	víčko boční ϕ33	6321804
21	4	krytka plastová 18 / 14 / 7 bílá	6321819
22	1	krytka plastová vypěnění ¤32 bílá	6321808
23	1	štítek rozmístění vývodů	6735411
24	1	šroub M10x45 vratový	6309006
25	1 1	nádoba n.d. OKC 200 NTR nádoba n.d. OKC 250 NTR	120770821 120970821
26	1	víko příruby ND 500mm 1 jímka	2000255
27	8	podložka rovná ¤ 10,5	6311204
28	8	matice šestihranná M10	6311105
29	1	trubička distanční 14x1,5x20 č.polotov.	9141111
30	1	nosič svorkovnice OKC	5137020
31	1	držák svorkovnice BFP+ZUG2	6345603
32	1	svorkovnice 6 pólová E-L-N-3-2-1	6345610
33	2	matice šestihranná M5	6311101
34	4	podložka vějířovitá ¤5,3	6311208
35	1	kabelová průchodka G49	6345700

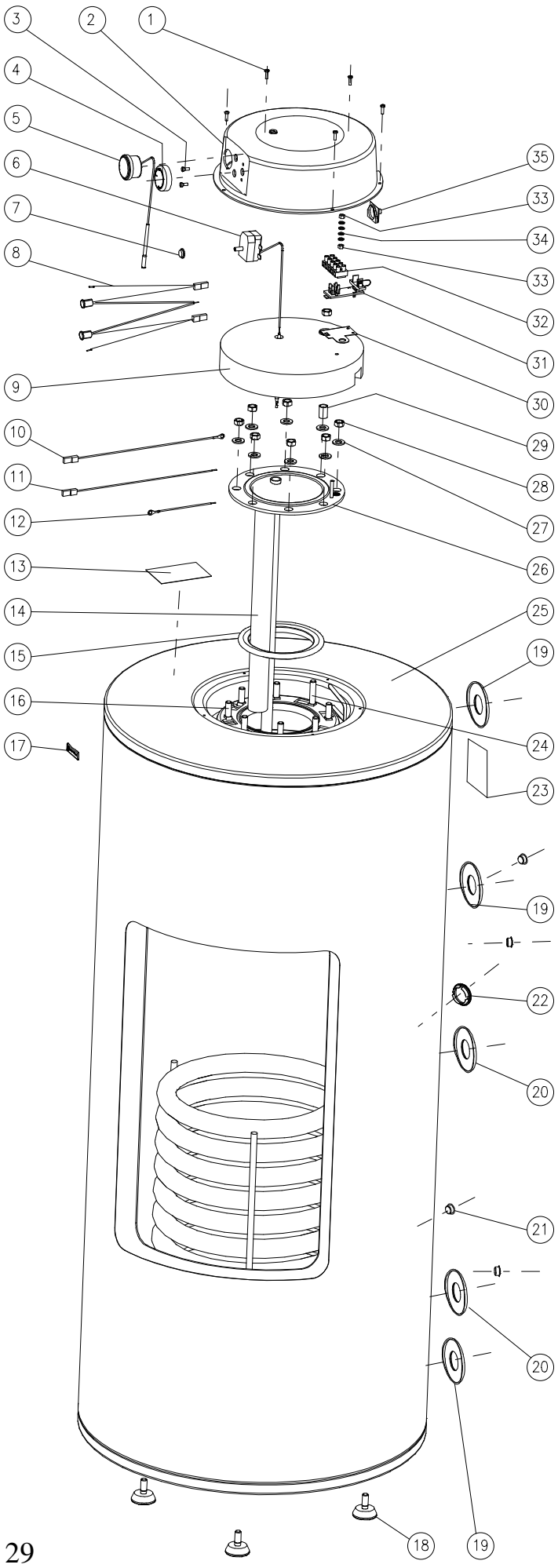

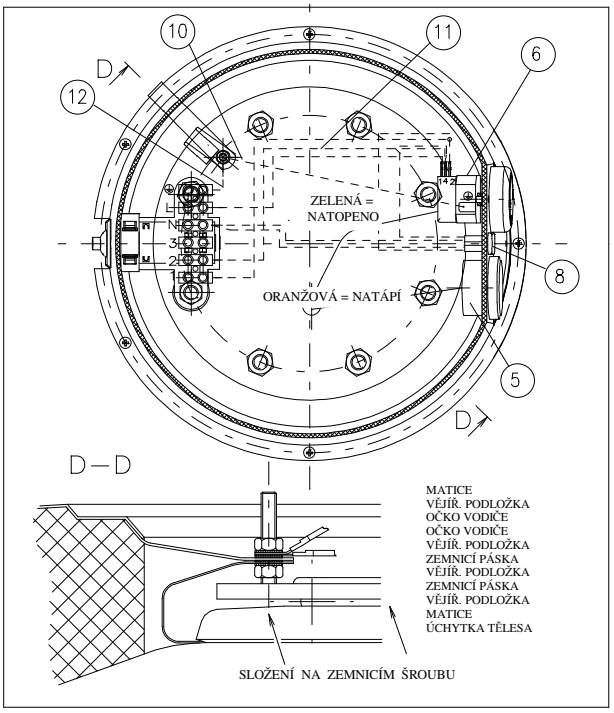

obrázek 2: ELEKTROINSTALACE

Pos.	Ks.	Název dílu	Číslo dílu
1	5	šroub do plechu 3,9x9,5	6309302
2	1	kryt elektroinstalace NTR šedý	5321801
3	2	šroub M4x8 ČSN 02 1131.45	6309215
4	1	knoflík termostatu	6321810
5	1	teploměr kapilární TG 113	6388308
6	1	termostat kapilární KR11.DR přepínací	6405614
7	1	těsnění hřídelky termostatu	6273110
8	1	signální doutnavka SL 656 BDN	6347505
9	1	polystyrénová izolační zátka	6283100
10	1	vodič zelenožlutý č.6 L 280	6341405
11	1	vodič černý č.1 L 280	6341400
12	1	vodič zelenožlutý č.7 L 115	6341406
13	1	štítek výkonnostní	6735409
14	1	Anoda 33x370	6199203
15	1	kroužek těsnicí ¤140mm s límcem	6273113
16	7	šroub M10x30 vratový	6309003
17	1	štítek DZD	6735407
18	3	šroub rektifikační M10x25 (nožička)	6309004
19	3	víčko boční ϕ26	6321805
20	4	víčko boční ϕ33	6321804
21	4	krytka plastová 18 / 14 / 7 bílá	6321819
22	1	krytka plastová vypěnění ¤32 bílá	6321808
23	1	štítek rozmístění vývodů	6735411
24	1	šroub M10x45 vratový	6309006
25	1 1	nádoba n.d. OKC 200 NTRR nádoba n.d. OKC 250 NTRR	120790821 120990821
26	1	víko příruby ND 500mm 1 jímka	2000255
27	8	podložka rovná ¤ 10,5	6311204
28	8	matice šestihranná M10	6311105
29	1	trubička distanční 14x1,5x20 č.polotov.	9141111
30	1	nosič svorkovnice OKC	5137020
31	1	držák svorkovnice BFP+ZUG2	6345603
32	1	svorkovnice 6 pólová E-L-N-3-2-1	6345610
33	2	matice šestihranná M5	6311101
34	4	podložka vějířovitá ¤5,3	6311208
35	1	kabelová průchodka G49	6345700

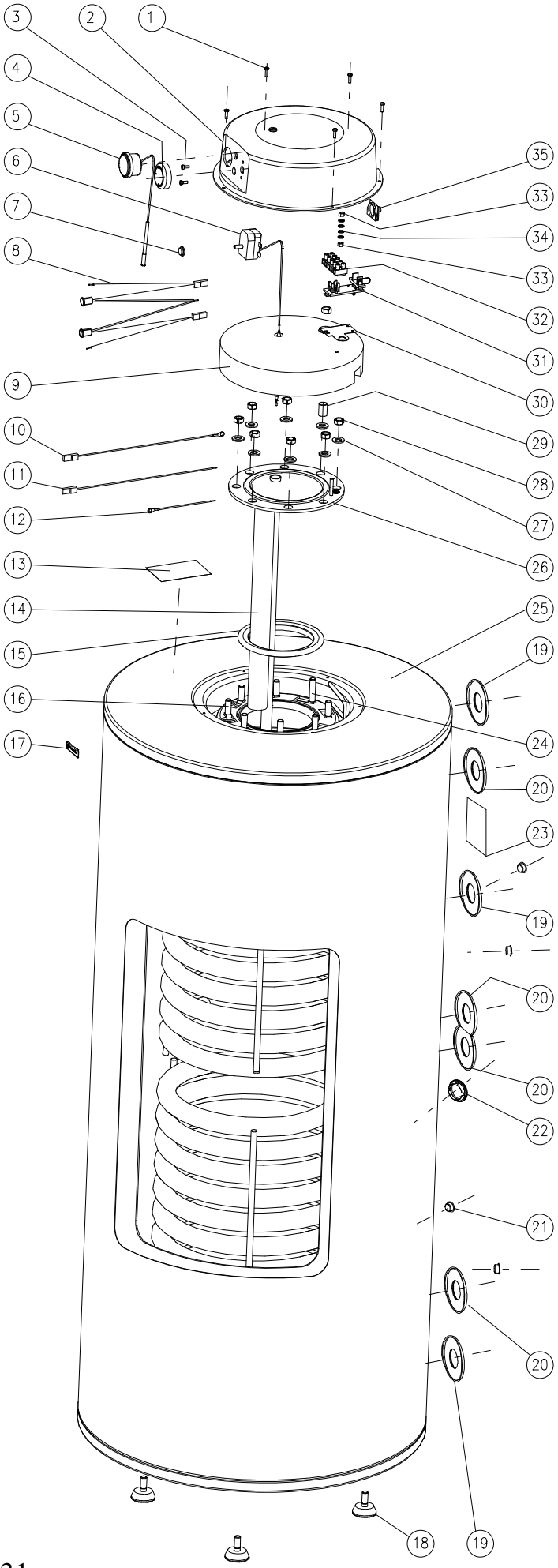

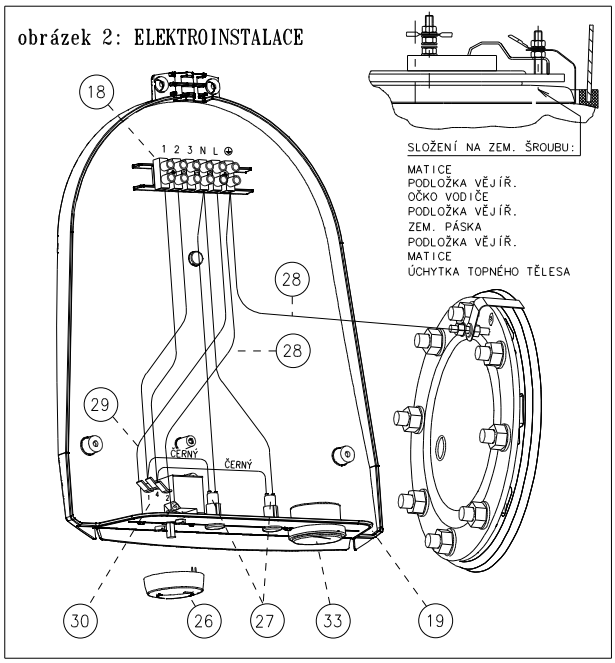

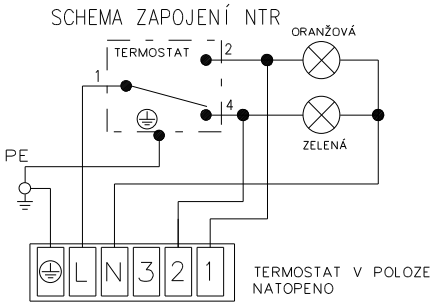

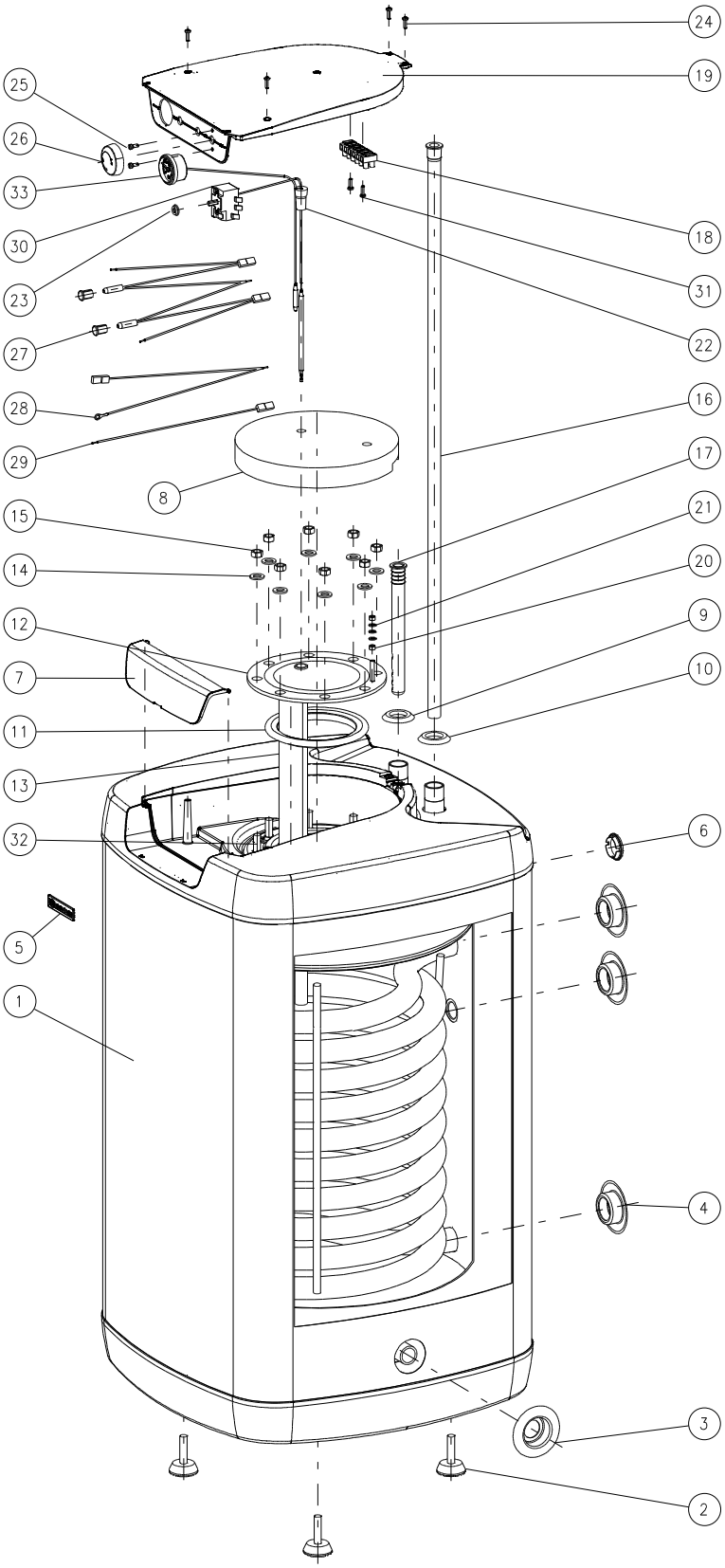

POS.	KS.	NÁZEV DÍLU	ČÍSLO DÍLU
1	1	ohřívač vody OKH 100 NTR	140870801
		ohřívač vody OKH 125 NTR	140370801
		ohřívač vody OKH 160 NTR	140670801
2	3	šroub rektifikační M10x30	6309002
3	1	víčko boční ø 26	6321805
4	3	víčko boční ø 33	6321804
5	1	štítek DZD	6735407
6	1	krytka plastová vypěnění ø32 bílá	6321808
7	1	dvířka panelu	6321871
8	1	zátka izolační polystyrenová	6283106
9	1	kroužek těsnicí 3/4" červený	6273102
10	1	kroužek těsnicí 3/4" modrý	6273100
11	1	kroužek těsnicí ø140mm s límcem	6273113
12	1	víko příruby ND 500mm 1 jímka	2000255
13	1	Anoda 33x370/M8	6199203
14	8	podložka rovná ø10,5	6311204
15	8	matice šestihranná M10	6311105
16	1	trubka plastová PEX-100l ø18x2x845	6321902
		trubka plastová PEX-125l ø18x2x1010	6321903
		trubka plastová PEX-160l ø18x2x1195	6321904
17	1	napouštěcí vložka polyamid.	6321895
18	1	svorkovnice ERDE 6 pólová	6345610
19	1	víko panelu	6321870
20	2	matice šestihranná M5	6311101
21	3	podložka vějířovitá ø5,3	6311208
22	1	zátka kónická pryžová	6321885
23	1	těsnění hřídelky termostatu	6273110
24	4	šroub do plechu 3,9x13	6309300
25	2	šroub pozink. M4x6	6309201
26	1	knoflík termostatu	6321886
27	1	signální doutnavky	6347505
28	1	vodič 2x zelenožlutý L 280, L 330	6341428
29	1	vodič černý L 280	6341400
30	1	termostat KR 11. DR.2	6405614
31	2	šroub do plechu 3,9x16	6309303
32	8	šroub M10x30 vratový	6309003
33	1	teploměr kapilárový	6388308