DRAŽICE 125-летний юбилей

АККУМУЛИРУЮЩИЕ РЕЗЕРВУАРЫ

ЭНЕРГОЗБЕРЕЖЕННЯ

Аккумулирующие резервуары поставляются с изоляцией.

ИКОНКИ | пояснения

ВХОДЫ

ВЫХОДЫ

- Твердотопливный котел
- Котел на биомассе
- Каминная вставка
- Электрический нагрев - сухой керамический нагревательный элемент ТРК
- Электрический нагрев - нагревательный элемент серии TJ ⁶⁄₄", предусмотрен для контакта с водой
- Тепловой насос
- Фототермальная система солнечного теплоснабжения
- Фотоэлектрическая система солнечного теплоснабжения
- Система теплых полов
- Радиатор
- Горячая вода

Допуск всех указанных размеров соотвеювует ЧСН ИСО 2768-с
Патрубок Z/T контуров= патрубок источников тепла и отопительных контуров
* Значение, определенное путем вычисления

СНАЧАЛА ИДЕЯ БЫЛА ПРОСТА

Сначала идея была проста – создать самый экономичный и безотказный водонагреватель. По итогам каждого года нам кажется, что мы достигли поставленной цели. Несмотря на это, в каждом новом году мы создаём всё более совершенные водонагреватели (бойлеры), аккумулирующие резервуары, ТЭНы ...

Максимальный пользовательский комфорт, энергосбережение, ответственное отношение к окружающей среде - это основная движущая сила в нашей ежедневной работе.

АККУМУЛИРУЮЩИЕ РЕЗЕРВУАРЫ

служат для аккумулирования избыточного тепла от его источника. Источником может быть твердотопливный котел, тепловой насос, солнечные коллекторы, каминная топка и т. д. Некоторые типы аккумулирующих резервуаров позволяют сочетать участие нескольких источников тепла.

РЕЗЕРВУАРЫ ТИПА NAD И NADS

(без приготовления горячей воды)

служит только для хранения тепла в системе отопления

РЕЗЕРВУАРЫ ТИПА NADO И NADOS

(с приготовлением горячей воды)

позволяют непрямой нагрев воды или его подогрев для другого водонагревателя

СОДЕРЖАНИЕ

АККУМУЛИРУЮЩИЕ РЕЗЕРВУАРЫ / НАКОПИТЕЛЬНЫЕ БАКИ/ без приготовления горячей воды

8 АККУМУЛИРУЮЩИЙ РЕЗЕРВУАР NAD v1
10 АККУМУЛИРУЮЩИЙ РЕЗЕРВУАР NAD v2
11 АККУМУЛИРУЮЩИЙ РЕЗЕРВУАР NAD v3
12 АККУМУЛИРУЮЩИЙ РЕЗЕРВУАР NADS v3
13 АККУМУЛИРУЮЩИЙ РЕЗЕРВУАР NAD v4

АККУМУЛИРУЮЩИЕ РЕЗЕРВУАРЫ /НАКОПИТЕЛЬНЫЕ БАКИ/ с приготовлением горячей воды

16 АККУМУЛИРУЮЩИЙ РЕЗЕРВУАР NADO v1
18 АККУМУЛИРУЮЩИЙ РЕЗЕРВУАР NADOS v1
20 АККУМУЛИРУЮЩИЙ РЕЗЕРВУАР NADO v2
22 АККУМУЛИРУЮЩИЙ РЕЗЕРВУАР NADOS v2
24 АККУМУЛИРУЮЩИЙ РЕЗЕРВУАР NADO v6
26 АККУМУЛИРУЮЩИЙ РЕЗЕРВУАР NADO v11

ДОПОЛНИТЕЛЬНОЕ ОБОРУДОВАНИЕ

30 ТЕПЛОИЗОЛЯЦИЯ NEODUL LB PP
31 IPS PROTECTX
32 ОРИГИНАЛЬНЫЕ ЧАСТИ ИЗ ДРАЖИЦЕ
36 ТАБЛИЦЫ ПРИНАДЛЕЖНОСТЕЙ

ДАЛЬНЕЙШИЙ АССОРТИМЕНТ

40 ФОТОВОЛЬТАИКА
41 АККУМУЛИРУЮЩИЕ РЕЗЕРВУАРЫ
42 КОНДИЦИОНЕРЫ – SPLIT И MULTISPLIT

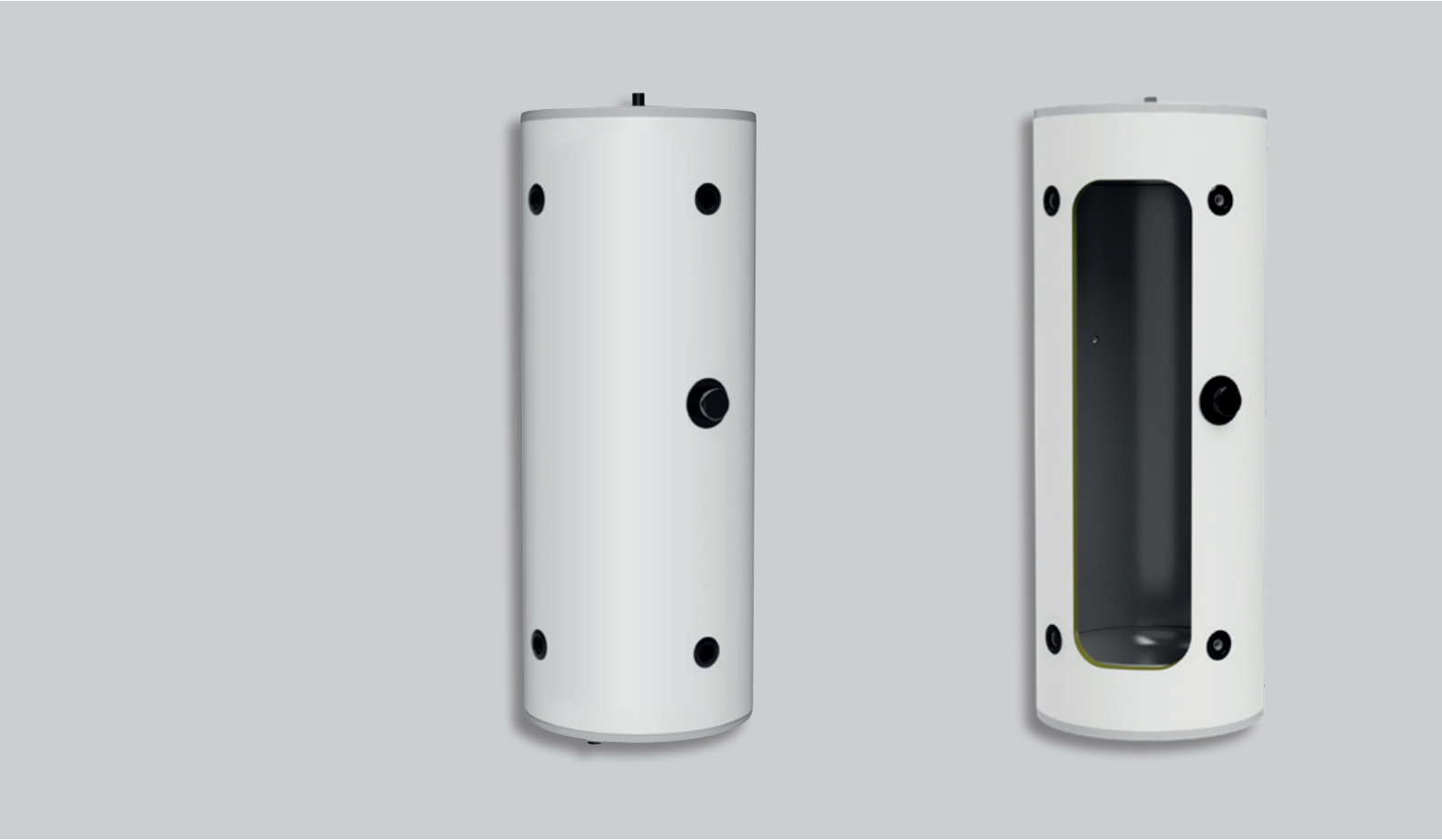

DRAŽICE

АККУМУЛИРУЮЩИЕ РЕЗРВУАРЫ

БЕЗ ПРИГОТОВЛЕНИЯ ГОРЯЧЕЙ ВОДЫ

NAD v1 /типы 50, 100 и 200/

АККУМУЛИРУЮЩИЙ РЕЗЕРВУАР

БЕЗ ПРИГОТОВЛЕНИЯ ГОРЯЧЕЙ ВОДЫ

- Типы: 50, 100, 200 л
- **Резервуар поставляется с несъемной изоляцией**
- Можно использовать в качестве резервуара для отопительных систем с тепловыми насосами
- Подходит для систем охлаждения
- В резервуар можно установить нагревательный элемент TJ 6/4"

NAD 50 v1, 100 v1

NAD 200 v1

Размеры патрубков	NAD 50 v1	NAD 100 v1	NAD 200 v1
Патрубок 1	1" внутренняя резьба		1" внутренняя резьба
Патрубок 2	1 ½" внутренняя резьба		½" внутренняя резьба
Патрубок 3	½" внутренняя резьба		1" внешняя резьба
Патрубок 4	–		1 ½" внутренняя резьба

Технические параметры		NAD 50 v1	NAD 100 v1	NAD 200 v1
Номер заказа		110580391	1108803102	1107803191
Объем емкости	[л]	50	120	208
Вес с изоляцию (без воды)	[кг]	25	41	80
Макс. температура/ давление в емкости	[°C] / [бар]	90 / 3		
Толщина изоляции (полиуретан)	[мм]	42		
Теплопроводность изоляции (полиуретан)	[Вт•м$^{-1}$•К$^{-1}$]	0,022		
Макс. кол-во × мощность TJ 6/4"	[шт.] × [кВт]	1 × 3,3	1 × 6	
Класс энергетической эффективности (полиуретан)		B		C
Статические потери (полиуретан)	[Вт]	31	41	82

Размеры емкости		NAD 50 v1	NAD 100 v1	NAD 200 v1
Диаметр емкости	∅ d	440	500	500
Диаметр емкости с изоляцией	∅ D	524	584	584
Общая высота емкости	L	561	803	1387
Высота наклона	L_K	–	–	1470
Сливной патрубок	A	215	225	225
Патрубок Z/T контуров	B	345	575	1125
Патрубок блока нагрева TJ 6/4"	C	265	400	675
Патрубок гильзы для датчика	E	365	555	795
Шаг универсальной консоли	R	300–310, 350–372, 432–468		–

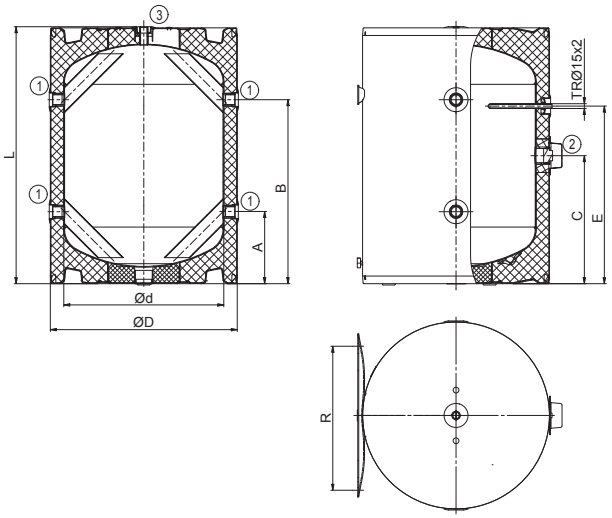

NAD 50, 100 v1

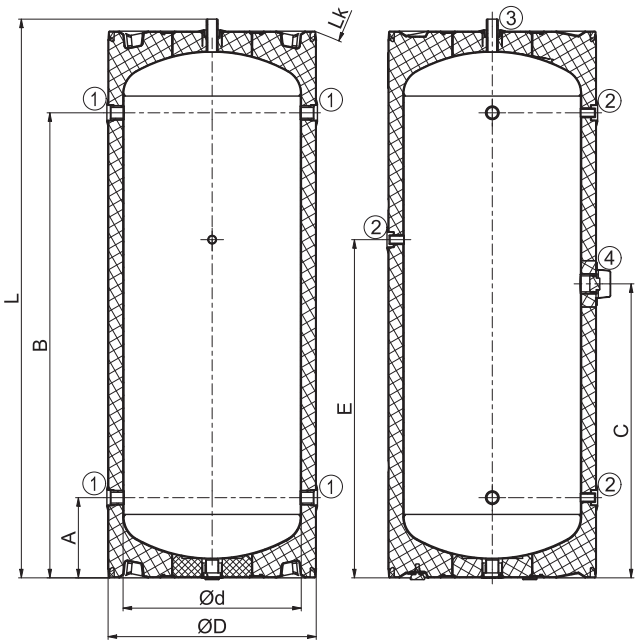

NAD 200 v1

NAD v1 /типы 500–2000/

АККУМУЛИРУЮЩИЙ РЕЗЕРВУАР

БЕЗ ПРИГОТОВЛЕНИЯ ГОРЯЧЕЙ ВОДЫ

- Типы: 500, 750, 1000, 1500, 2000 л
- **Резервуар поставляется с изоляцией**
- Пригоден в качестве уравнительного резервуара для отопительных систем с котлами на твердом топливе
- Во фланец можно установить нагревательный элемент TPK 210-12
- Под заказ к резервуару могут быть добавлены еще два фланца
- В патрубок можно установить нагревательный элемент TJ ¾"

Размеры патрубков	NAD 500 v1	NAD 750 v1	NAD 1000 v1	NAD 1500 v1	NAD 2000 v1
Патрубок 1 – внутренняя резьба	1 ¼"				
Патрубок 2 – внутренняя резьба	½"				
Патрубок 3 – внешняя резьба	1"				
Патрубок 4 – внутренняя резьба	1 ½"				

Технические параметры		NAD 500 v1	NAD 750 v1	NAD 1000 v1	NAD 1500 v1	NAD 2000 v1
Номер заказа		1213803293	1216803293	1215803293	122180393	122280393
Объем емкости	[л]	475	772	999	1507	2007
Вес с изоляцией (без воды)	[кг]	96	122	141	204 (без изоляции)	247 (без изоляции)
Макс. температура/ давление в емкости	[°C] / [бар]	90 / 3				
Толщина изоляции (Neodul LB PP)	[мм]	80			100	120
Значение теплопроводности (Neodul LB PP)	[Вт•м⁻¹•K⁻¹]	0,032				
Номер для заказа изоляции (Neodul LB PP)		часть резервуара			6231710	6231711
Макс. кол-во × мощность TPK 210-12	[шт.] × [кВт]	1 × 12				
Макс. кол-во × мощность TJ ¾"	[шт.] × [кВт]	1 × 9				
Класс энергетической эффективности (Neodul LB PP)		C				
Статические потери (Neodul LB PP)	[Вт]	83	122	135	165	185

Размеры емкости		NAD 500 v1	NAD 750 v1	NAD 1000 v1	NAD 1500 v1	NAD 2000 v1
Диаметр емкости	∅ d	600	750	850	1100	1100
Диаметр емкости с изоляцией	∅ D	760	910	1010	–	–
Общая высота емкости	L	1970	2030	2040	1906	2436
Высота наклона	L_K	1990	2050	2060	1925	2480
Сливной патрубок	A	100	100	100	135	135
Патрубок Z/T контуров	B	270	282	297	350	350
Патрубок Z/T контуров	C	958	970	985	910	1175
Патрубок Z/T контуров	E	1644	1656	1671	1470	2000
Патрубок гильзы для датчика	F	505	517	532	600	600
Патрубок гильзы для датчика	G	1554	1566	1581	1380	1910
Патрубок блока нагрева TJ ¾"	I	937	950	965	895	1160
Центр бокового фланца	J	353	366	381	450	450

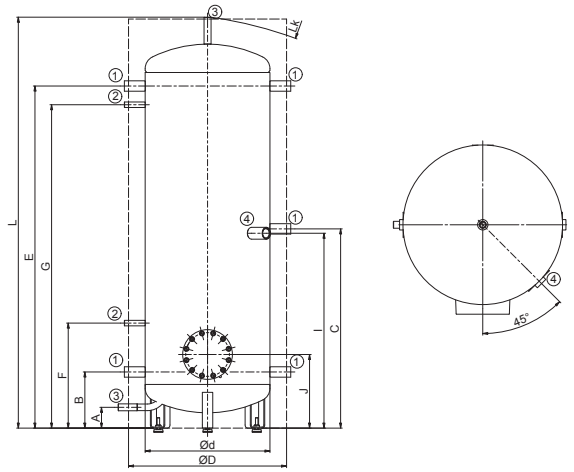

NAD 500, 750, 1000 v1

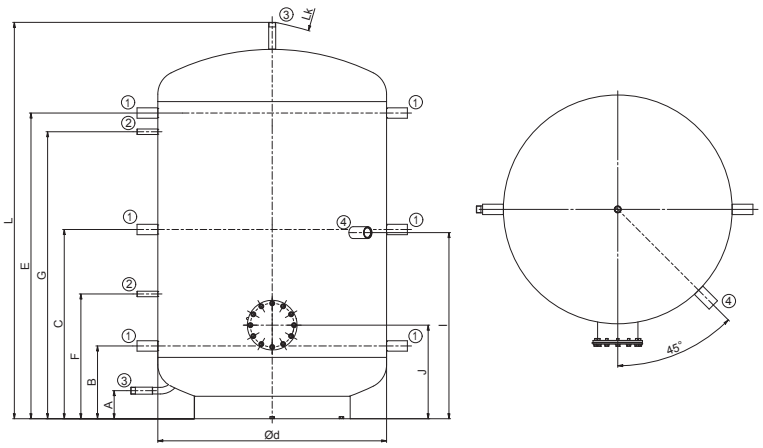

NAD 1500, 2000 v1

NAD v2

АККУМУЛИРУЮЩИЙ РЕЗЕРВУАР

БЕЗ ПРИГОТОВЛЕНИЯ ГОРЯЧЕЙ ВОДЫ

- Типы: 500, 750, 1000, 1500, 2000 л
- **Резервуар поставляется с изоляцией**
- Пригоден в качестве уравнительного резервуара для отопительных систем с котлами на твердом топливе
- В патрубок можно установить нагревательный элемент TJ ⁶⁄₄"

NAD 500, 750, 1000 v2

NAD 1500 v2

Размеры патрубков	NAD 500 v2	NAD 750 v2	NAD 1000 v2	NAD 1500 v2	NAD 2000 v2
Патрубок 1 – внутренняя резьба	1 ¼"				
Патрубок 2 – внутренняя резьба	½"				
Патрубок 3 – внешняя резьба	1"				
Патрубок 4 – внутренняя резьба	1 ½"				

Технические параметры		NAD 500 v2	NAD 750 v2	NAD 1000 v2	NAD 1500 v2	NAD 2000 v2
Номер заказа		1213803294	1216803294	1215803294	122180394	122280394
Объем емкости	[л]	475	772	999	1507	2007
Вес с изоляцией (без воды)	[кг]	87	114	129	192 (без изоляции)	235 (без изоляции)
Макс. температура/ давление в емкости	[°C] / [бар]	90 / 3				
Толщина изоляции (Neodul LB PP)	[мм]	80			100	120
Значение теплопроводности (Neodul LB PP)	[Вт•м$^{-1}$•K^{-1}]	0,032				
Номер для заказа изоляции (Neodul LB PP)		часть резервуара			6231712	6231713
Макс. кол-во × мощность TJ ⁶⁄₄"	[шт.] × [кВт]	1 × 9				
Класс энергетической эффективности (Neodul LB PP)		C				
Статические потери (Neodul LB PP)	[Вт]	83	122	135	165	185

Размеры емкости		NAD 500 v2	NAD 750 v2	NAD 1000 v2	NAD 1500 v2	NAD 2000 v2
Диаметр емкости	∅ d	600	750	850	1100	1100
Диаметр емкости с изоляцией	∅ D	760	910	1010	–	–
Общая высота емкости	L	1970	2030	2040	1906	2436
Высота наклона	L_K	1990	2050	2060	1925	2480
Сливной патрубок	A	100	100	100	135	135
Патрубок Z/T контуров	B	270	282	297	365	365
Патрубок Z/T контуров	C	1644	1656	1671	1470	2000
Патрубок гильзы для датчика	E	505	517	532	600	600
Патрубок гильзы для датчика	F	1554	1566	1581	1380	1910
Патрубок блока нагрева TJ ⁶⁄₄"	G	375	386	402	470	470

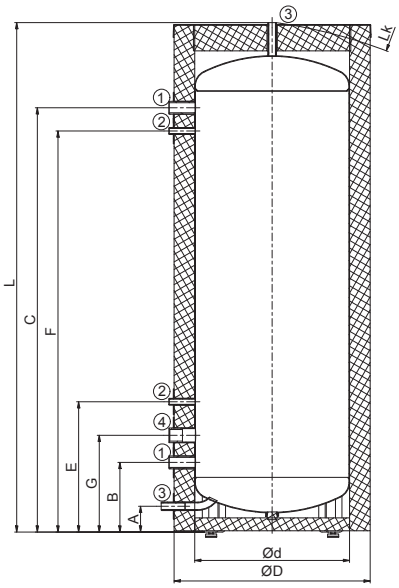

NAD 500, 750, 1000 v2

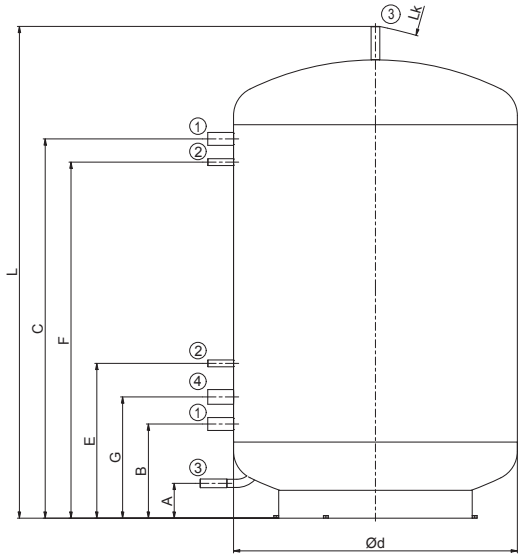

NAD 1500, 2000 v2

NAD v3

АККУМУЛИРУЮЩИЙ РЕЗЕРВУАР

БЕЗ ПРИГОТОВЛЕНИЯ ГОРЯЧЕЙ ВОДЫ

- Типы: 300, 500, 750, 1000 л
- **Резервуар поставляется с изоляцией, Резервуар NAD 300 v3 поставляется с несъемной изоляцией**
- Подходит в качестве уравнительного резервуара для системы отопления с котлами на твердом топливе
- Нагревательный элемент TPK 210-12 может быть установлен во фланце
- В насадки можно установить нагревательный элемент TJ ⁶⁄₄"

NAD 300 v3

NAD 500, 750, 1000 v3

Размеры патрубков	NAD 300 v3	NAD 500 v3	NAD 750 v3	NAD 1000 v3
Патрубок 1 – внутренняя резьба	1 ½"			
Патрубок 2 – внутренняя резьба	½"			
Патрубок 3 – внешняя резьба	1"			

Технические параметры		NAD 300 v3	NAD 500 v3	NAD 750 v3	NAD 1000 v3
Номер заказа		121080301	1213803287	1216803287	1215803287
Объем емкости	[л]	320	475	772	999
Вес с изоляцией (без воды)	[кг]	70	98	123	141
Макс. температура/ давление в емкости	[°C] / [бар]	90 / 3			
Толщина изоляции (Neodul LB PP)	[мм]	PUR 50	80		
Значение теплопроводности (Neodul LB PP)	[Вт•м⁻¹•K⁻¹]	0,032			
Макс. кол-во × мощность TPK 210-12	[шт.] x [кВт]	–	1 x 12		
Макс. кол-во × мощность TJ ⁶⁄₄"	[шт.] x [кВт]	1 x 3,3+3x9	2x 3,3+4x9	2x 3,75+4x9	2x6+4x9
Класс энергетической эффективности (Neodul LB PP)		C			
Статические потери (Neodul LB PP)	[Вт]	80	83	122	135

Размеры емкости		NAD 300 v3	NAD 500 v3	NAD 750 v3	NAD 1000 v3
Диаметр емкости	∅ d	550	600	750	850
Диаметр емкости с изоляцией	∅ D	650	760	910	1010
Общая высота емкости	L	1575	1970	2030	2040
Высота наклона	L_K	1660	1990	2050	2060
Патрубок Z/T контуров и для датчика	A	245	270	282	297
Патрубок Z/T контуров и для датчика	B	760	728	739	755
Патрубок Z/T контуров и для датчика	C	1275	1186	1197	1213
Патрубок Z/T контуров и для датчика	E	–	1644	1656	1671
Центр бокового фланца	F	–	353	366	381

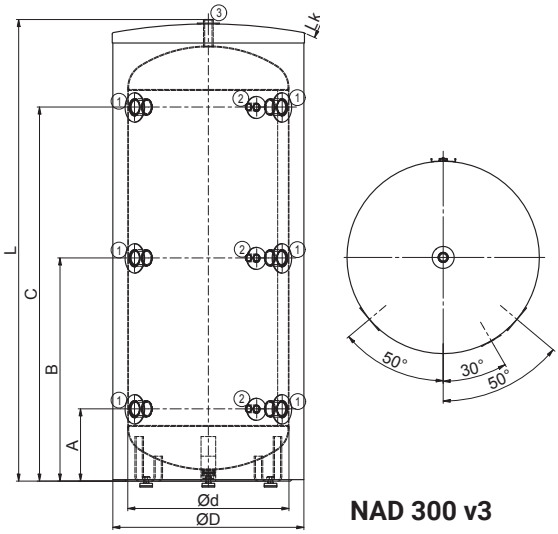

NAD 300 v3

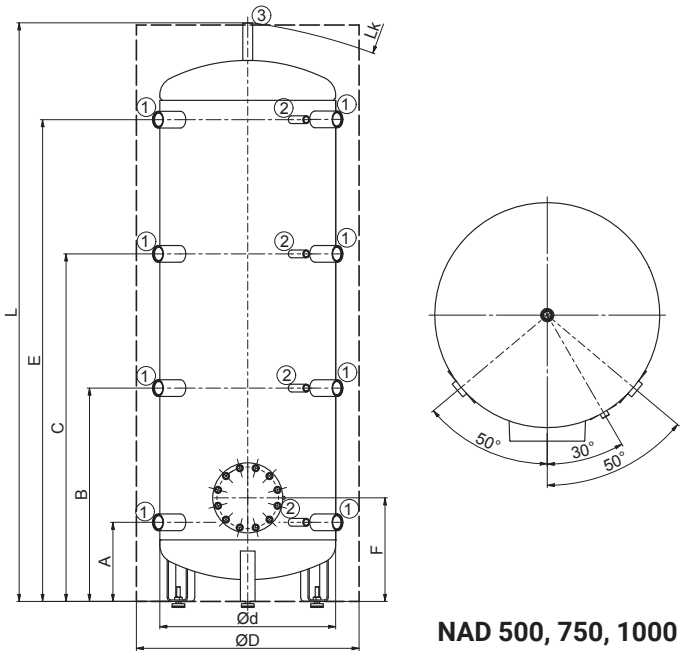

NAD 500, 750, 1000 v3

NADS v3

АККУМУЛИРУЮЩИЙ РЕЗЕРВУАР

БЕЗ ПРИГОТОВЛЕНИЯ ГОРЯЧЕЙ ВОДЫ

- Типы: 800 л
- **Резервуар поставляется с изоляцией**
- Пригоден в качестве уравнительного резервуара для отопительных систем с котлами на твердом топливе
- В патрубки можно установить нагревательный элемент TJ ⁶⁄₄"
- Размер резервуара адаптирован для прохода через дверь 80 см

Размеры патрубков	NADS 800 v3
Патрубок 1 – внутренняя резьба	1 ½"
Патрубок 2 – внутренняя резьба	½"
Патрубок 3 – внешняя резьба	1"
Патрубок 4 – внутренняя резьба	1"

Технические параметры		NADS 800 v3
Номер заказа		1218803287
Объем емкости	[л]	775
Вес с изоляцией (без воды)	[кг]	114
Макс. температура/ давление в емкости	[°C] / [бар]	90 / 3
Толщина изоляции (Neodul LB PP)	[мм]	80
Значение теплопроводности (Neodul LB PP)	[Вт•м$^{-1}$•К$^{-1}$]	0,032
Макс. кол-во × мощность TJ ⁶⁄₄"	[шт.] × [кВт]	1 × 3,75+3×9
Класс энергетической эффективности (Neodul LB PP)		C
Статические потери (Neodul LB PP)	[Вт]	116

Размеры емкости		NADS 800 v3
Диаметр емкости	∅ d	790
Диаметр емкости с изоляцией	∅ D	950
Общая высота емкости	L	1880
Высота наклона	L_K	1900
Сливной патрубок	A	157
Патрубок Z/T контуров	B	275
Патрубок Z/T контуров	C	870
Патрубок Z/T контуров	E	1470
Патрубок гильзы для датчика	F	365
Патрубок гильзы для датчика	G	1380

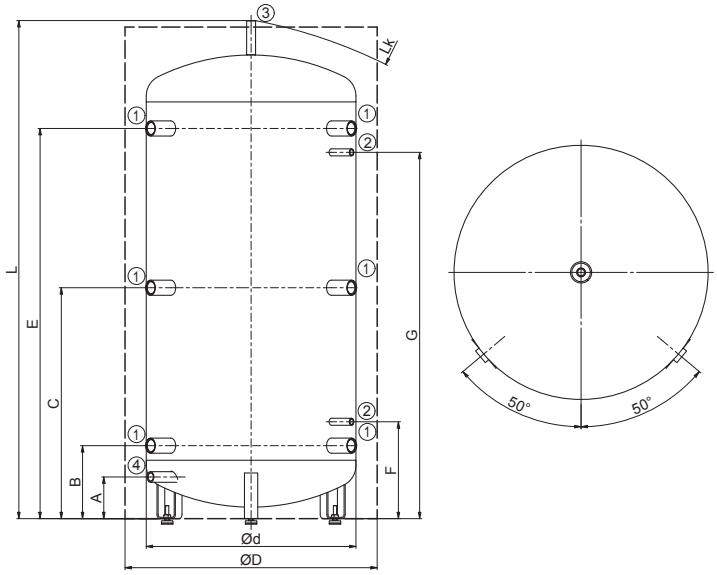

NAD v4

АККУМУЛИРУЮЩИЙ РЕЗЕРВУАР

БЕЗ ПРИГОТОВЛЕНИЯ ГОРЯЧЕЙ ВОДЫ

NAD 500 v4

- Типы: 500, 750, 1000 л
- **Резервуар поставляется с изоляцией**
- Пригоден в качестве резервуара для отопительных систем с котлами на твердом топливе и гелиосистемами
- В патрубок можно установить нагревательный элемент TJ ¾"
- Во фланец можно установить нагревательный элемент TPK 210-12

Размеры патрубков	NAD 500 v4	NAD 750 v4	NAD 1000 v4
Патрубок 1 – внутренняя резьба	1 ¼"		
Патрубок 2 – внутренняя резьба	½"		
Патрубок 3 – внешняя резьба	1"		
Патрубок 4 – внутренняя резьба	1 ½"		

Технические параметры		NAD 500 v4	NAD 750 v4	NAD 1000 v4
Номер заказа		1213803295	1216803295	1215803295
Объем емкости	[л]	475	772	999
Вес с изоляцией (без воды)	[кг]	121	148	164
Макс. температура/ давление в емкости	[°C] / [бар]	90 / 3		
Рабочая площадь теплообменника	[м²]	1,4		
Объем теплообменника	[л]	10,5		
Макс. температура / давление в емкости	[°C] / [бар]	110 / 10		
Толщина изоляции (Neodul LB PP)	[мм]	80		
Значение теплопроводности (Neodul LB PP)	[Вт•м⁻¹•K⁻¹]	0,032		
Макс. кол-во × мощность TPK 210-12	[шт.] × [кВт]	1 × 6	1 × 12	
Макс. кол-во × мощность TJ ¾"	[шт.] × [кВт]	1 × 9		
Класс энергетической эффективности (Neodul LB PP)		C		
Статические потери (Neodul LB PP)	[Вт]	80	119	133

Размеры емкости		NAD 500 v4	NAD 750 v4	NAD 1000 v4
Диаметр емкости	∅ d	600	750	850
Диаметр емкости с изоляцией	∅ D	760	910	1010
Общая высота емкости	L	1970	2030	2040
Высота наклона	L_K	1990	2050	2060
Сливной патрубок	A	100	100	100
Патрубок Z/T контуров	B	270	282	297
Патрубок Z/T контуров	C	958	970	985
Патрубок Z/T контуров	E	1644	1656	1671
Патрубок гильзы для датчика	F	505	517	532
Патрубок гильзы для датчика	G	1554	1566	1581
Патрубок блока нагрева TJ ¾"	I	937	950	965
Патрубок теплообменника	J	360	344	387
Патрубок теплообменника	K	888	872	915
Центр бокового фланца	M	353	366	381

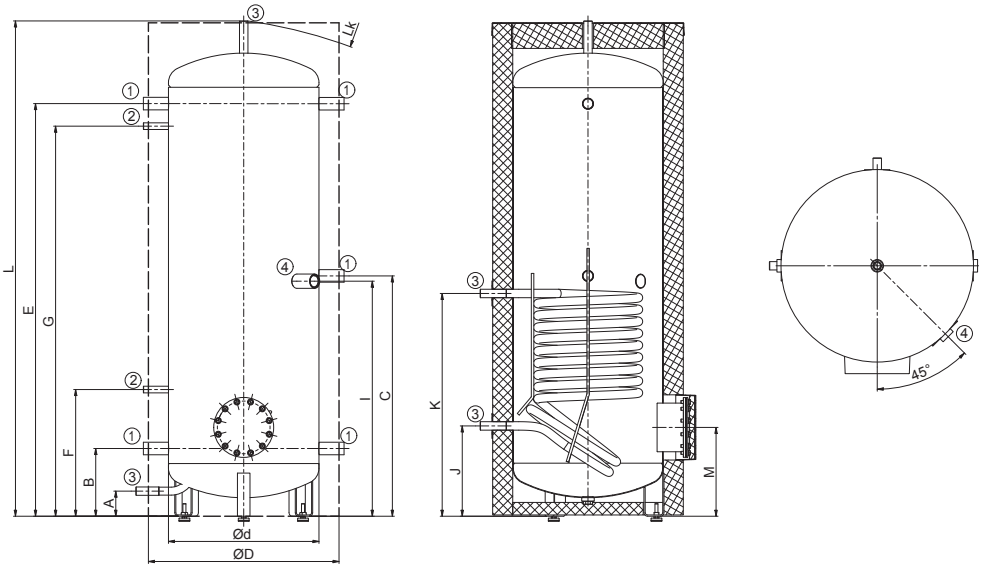

DRAŽICE

АККУМУЛИРУЮЩИЕ РЕЗЕРВУАРЫ

С ПРИГОТОВЛЕНИЕМ ГОРЯЧЕЙ ВОДЫ

NADO v1

АККУМУЛИРУЮЩИЙ РЕЗЕРВУАР

С ПРИГОТОВЛЕНИЕМ ГОРЯЧЕЙ ВОДЫ

- Типы: 500, 750, 1000 л
- Внутренний резервуар для ГВ объемом 140 и 200 л
- **Резервуар поставляется с изоляцией**
- Пригоден в качестве резервуара для отопительных системс котлами на твердом топливе
- Во фланец можно установить нагревательный элемент TPK 210-12
- Для варианта /140 в патрубке можно установить нагр. элемент TJ ¾"

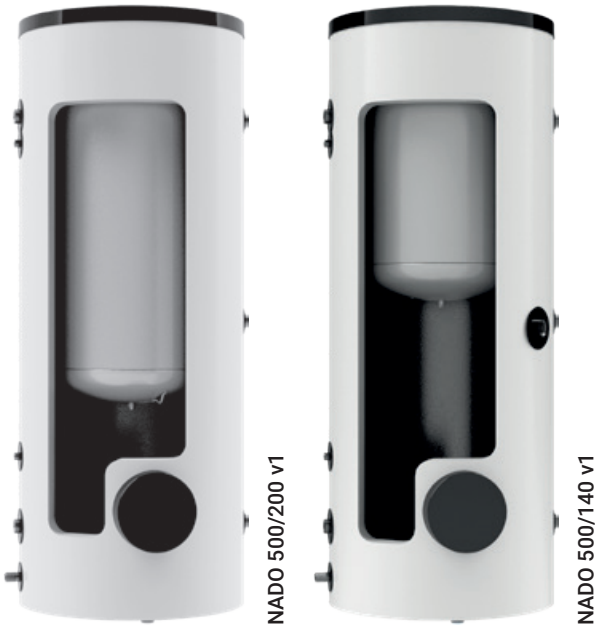

Размеры патрубков	NADO 500 v1	NADO 750 v1	NADO 1000 v1
Патрубок 1 – внутренняя резьба	1 ¼"		
Патрубок 2 – внутренняя резьба	½"		
Патрубок 3 – внешняя резьба	1"		
Патрубок 4 – внешняя резьба	¾"		
Патрубок 5 – внутренняя резьба	1 ½"		

Технические параметры		NADO 500/140 v1	NADO 750/140 v1	NADO 1000/140 v1	NADO 500/200 v1	NADO 750/200 v1	NADO 1000/200 v1
Номер заказа		1213803215	1216803215	1215803215	1213803297	1216803297	1215803297
Объем емкости	[л]	475	772	999	475	772	999
Объем резервуара для нагрева ГВ	[л]	140			210		
Вес с изоляцией (без воды)	[кг]	124	150	167	138	164	181
Макс. температура/ давление в емкости	[°C] / [бар]	90 / 3					
Макс. температура/ давление в резервуаре ГВ	[°C] / [бар]	90 / 6					
Теплообменная площадь резервуара ГВ	[м²]	1,43			1,95		
Отдача ГВ 40°C при температуре резервуара 53°C и входящей воде 15°C/ расход ГВ*	[л] / [л•мин⁻¹]	260/5	490/5	750/5	260/ 10	490/ 10	750/ 10
Отдача ГВ 40°C при температуре резервуара 80°C и входящей воде 15°C/ расход ГВ*	[л] / [л•мин⁻¹]	650/5	1170/5	1450/5	650/ 10	1170/ 10	1450/ 10
Толщина изоляции (Neodul LB PP)	[мм]	80					
Значение теплопроводности (Neodul LB PP)	[Вт•м⁻¹•К⁻¹]	0,032					
Макс. кол-во × мощность TPK 210-12	[шт.] × [кВт]	1 × 12					
Макс. кол-во × мощность TJ ¾"	[шт.] × [кВт]	1 × 9			–		
Класс энергетической эффективности (Neodul LB PP)		B	C		B	C	
Статические потери (Neodul LB PP)	[Вт]	80	117	130	80	117	130

Размеры емкости		NADO 500/140 v1	NADO 750/140 v1	NADO 1000/140 v1	NADO 500/200 v1	NADO 750/200 v1	NADO 1000/200 v1
Диаметр емкости	∅ d	600	750	850	600	750	850
Диаметр емкости с изоляцией	∅ D	760	910	1010	760	910	1010
Общая высота емкости	L	1970	2030	2040	1970	2030	2040
Высота наклона	L_K	1990	2050	2060	1990	2050	2060
Сливной патрубок	A	100	100	100	100	100	100
Патрубок Z/T контуров	B	270	282	297	270	282	297
Патрубок Z/T контуров	C	958	970	985	958	970	985
Патрубок Z/T контуров	E	1644	1656	1671	1644	1656	1671
Патрубок гильзы для датчика	F	505	517	532	505	517	532
Патрубок гильзы для датчика	G	1554	1566	1581	1554	1566	1581
Центр бокового фланца	I	353	366	381	353	366	381
Патрубок блока нагрева TJ ¾"	J	937	950	965	–	–	–

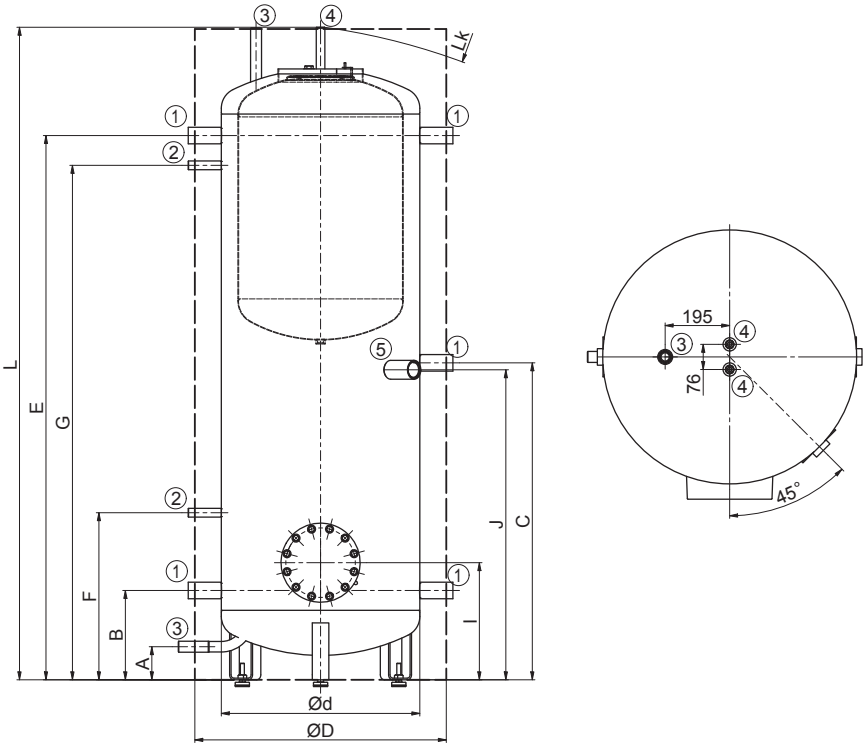

NADO 500/140 v1

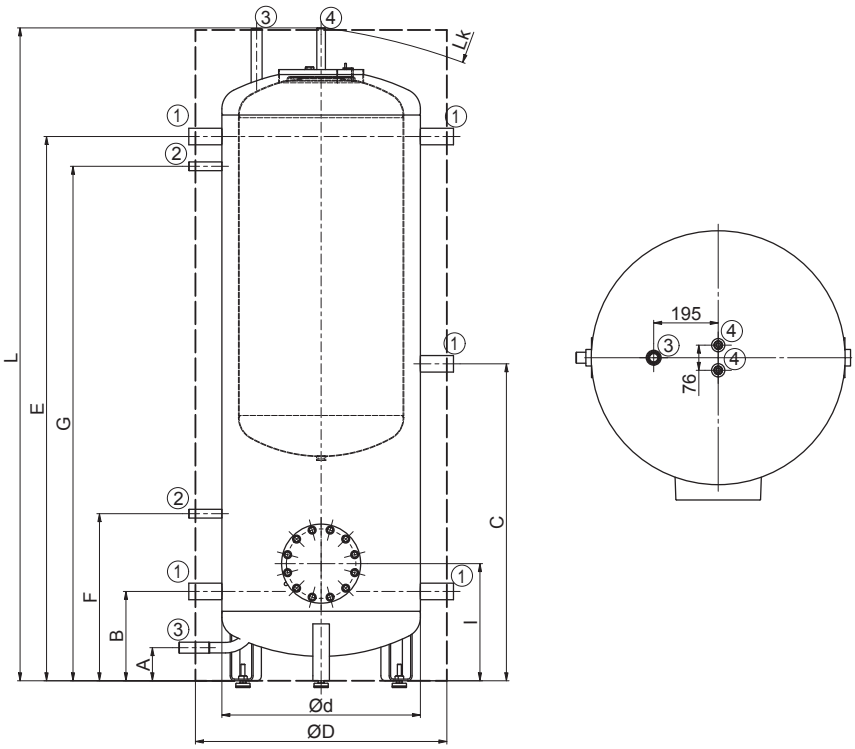

NADO 500/200 v1

NADOS v1

АККУМУЛИРУЮЩИЙ РЕЗЕРВУАР

С ПРИГОТОВЛЕНИЕМ ГОРЯЧЕЙ ВОДЫ

- Типы: 800 л
- Внутренний резервуар для ГВ объемом 140 л
- **Резервуар поставляется с изоляцией**
- Пригоден в качестве уравнительного резервуара для отопительных систем с котлами на твердом топливе
- В патрубки можно установить нагревательный элемент TJ ⁶⁄₄"
- Размер резервуара адаптирован для прохода через дверь 80 см

NADOS 800/140 v1

Размеры патрубков	NADOS 800/140 v1
Патрубок 1 – внутренняя резьба	1 ½"
Патрубок 2 – внутренняя резьба	½"
Патрубок 3 – внешняя резьба	1"
Патрубок 4 – внешняя резьба	¾"
Патрубок 5 – внутренняя резьба	1"

Технические параметры		NADOS 800/140 v1
Номер заказа		1218803215
Объем емкости	[л]	775
Объем резервуара для нагрева ГВ	[л]	140
Вес с изоляцией (без воды)	[кг]	142
Макс. температура/ давление в емкости	[°C] / [бар]	90 / 3
Макс. температура / давление в резервуаре ГВ	[°C] / [бар]	90 / 6
Теплообменная площадь резервуара ГВ	[м^2]	1,43
Объем потока теплообменника	[м^3•ч$^{-1}$]	0,3
Отдача ГВ 40°C при температуре резервуара 53°C и входящей воде 15°C/ расход ГВ*	[л] / [л•мин$^{-1}$]	495/5
Отдача ГВ 40°C при температуре резервуара 80°C и входящей воде 15°C/ расход ГВ*	[л] / [л•мин$^{-1}$]	1175 / 5
Толщина изоляции (Neodul LB PP)	[мм]	80
Значение теплопроводности (Neodul LB PP)	[Вт•м$^{-1}$•K^{-1}]	0,032
Макс. кол-во × мощность TJ ⁶⁄₄"	[шт.] × [кВт]	1 × 3,75+2×9
Класс энергетической эффективности (Neodul LB PP)		C
Статические потери (Neodul LB PP)	[Вт]	116

Размеры емкости		NADOS 800/140 v1
Диаметр емкости	∅ d	790
Диаметр емкости с изоляцией	∅ D	950
Общая высота емкости	L	1880
Высота наклона	L_K	1900
Сливной патрубок	A	157
Патрубок Z/T контуров	B	275
Патрубок Z/T контуров	C	870
Патрубок Z/T контуров	E	1470
Патрубок гильзы для датчика	F	365
Патрубок гильзы для датчика	G	1380

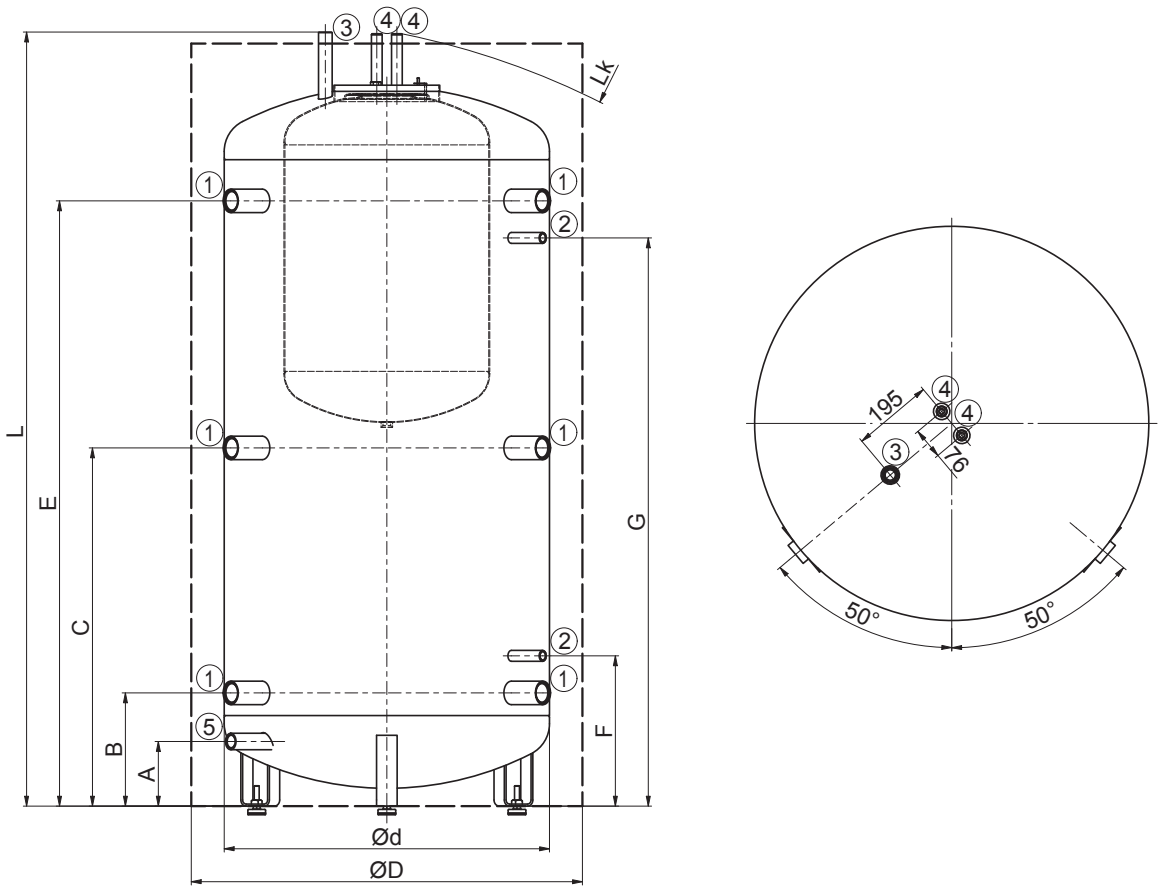

NADOS v1

NADO v2

АККУМУЛИРУЮЩИЙ РЕЗЕРВУАР

С ПРИГОТОВЛЕНИЕМ ГОРЯЧЕЙ ВОДЫ

- Типы: 500, 750, 1000 л
- Внутренний резервуар для ГВ объемом 140 л
- **Резервуар поставляется с изоляцией**
- Пригоден в качестве резервуара для отопительных систем с котлами на твердом топливе и гелиосистемами
- Во фланец можно установить нагревательный элемент TPK 210- 12
- В патрубок можно установить нагревательный элемент TJ ¾"

NADO 500/140 v2

Размеры патрубков	NADO 500/140 v2	NADO 750/140 v2	NADO 1000/140 v2
Патрубок 1 – внутренняя резьба	1 ¼"		
Патрубок 2 – внутренняя резьба	½"		
Патрубок 3 – внешняя резьба	1"		
Патрубок 4 – внешняя резьба	¾"		
Патрубок 5 – внутренняя резьба	1 ½"		

Технические параметры		NADO 500/140 v2	NADO 750/140 v2	NADO 1000/140 v2
Номер заказа		1213803291	1216803291	1215803291
Объем емкости	[л]	475	772	999
Объем резервуара для нагрева ГВ	[л]	140		
Вес с изоляцией (без воды)	[кг]	154	181	195
Макс. температура/ давление в емкости	[°C] / [бар]	90 / 3		
Макс. температура / давление в резервуаре ГВ	[°C] / [бар]	90 / 6		
Теплообменная площадь резервуара ГВ	[м^2]	1,43		
Макс. температура / давление в емкости	[°C] / [бар]	110 / 10		
Рабочая площадь теплообменника	[м^2]	1,4		
Объем потока теплооменника	[м^3•ч$^{-1}$]	0,3		
Объем теплообменника	[л]	10,5		
Отдача ГВ 40°C при температуре резервуара 53°C и входящей воде 15°C/ расход ГВ*	[л] / [л•мин$^{-1}$]	260/5	490/5	750/5
Отдача ГВ 40°C при температуре резервуара 80°C и входящей воде 15°C/ расход ГВ*	[л] / [л•мин$^{-1}$]	650/5	1170/5	1450/5
Толщина изоляции (Neodul LB PP)	[мм]	80		
Значение теплопроводности (Neodul LB PP)	[Вт•м$^{-1}$•K^{-1}]	0,032		
Макс. кол-во × мощность TPK 210-12	[шт.] × [кВт]	1 × 6	1 × 12	
Макс. кол-во × мощность TJ ¾"	[шт.] × [кВт]	1 × 9		
Класс энергетической эффективности (Neodul LB PP)		B	C	
Статические потери (Neodul LB PP)	[Вт]	79	116	128

Размеры емкости		NADO 500/140 v2	NADO 750/140 v2	NADO 1000/140 v2
Диаметр емкости	∅ d	600	750	850
Диаметр емкости с изоляцией	∅ D	760	910	1010
Общая высота емкости	L	1970	2030	2040
Высота наклона	L_K	1990	2050	2060
Сливной патрубок	A	100	100	100
Патрубок Z/T контуров	B	270	282	297
Патрубок Z/T контуров	C	958	970	985
Патрубок Z/T контуров	E	1644	1656	1671
Патрубок гильзы для датчика	F	505	517	532
Патрубок гильзы для датчика	G	1554	1566	1581
Патрубок блока нагрева TJ ¾"	I	937	950	965
Патрубок теплообменника	J	360	344	387
Патрубок теплообменника	K	888	872	915
Центр бокового фланца	M	353	366	381

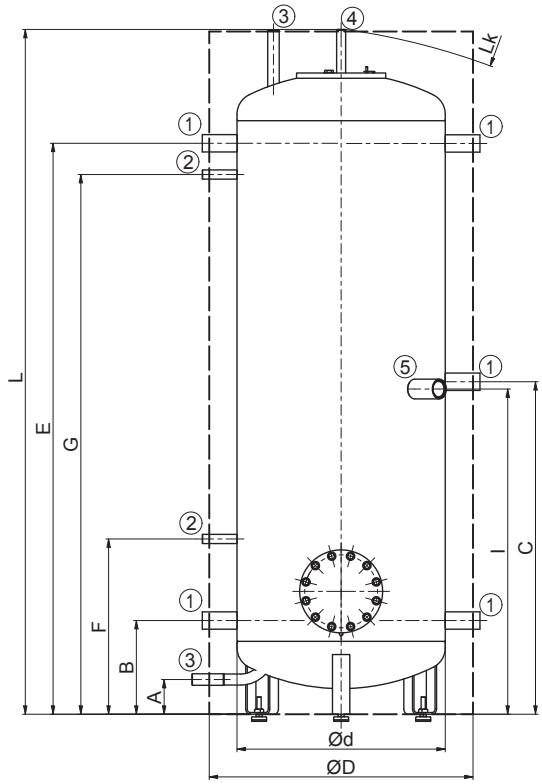

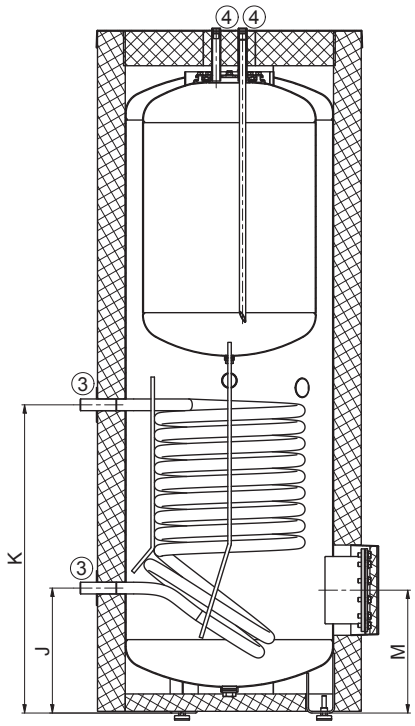

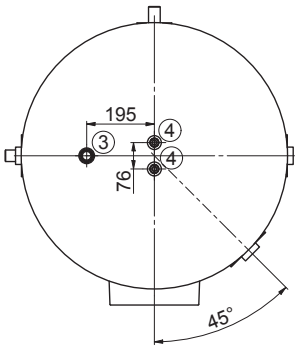

NADO 500/140 v2

NADOS v2

АККУМУЛИРУЮЩИЙ РЕЗЕРВУАР

С ПРИГОТОВЛЕНИЕМ ГОРЯЧЕЙ ВОДЫ

- Типу: 800 л
- Внутренний резервуар для ГВ объемом 140 л
- **Резервуар поставляется с изоляцией**
- Пригоден в качестве уравнительного резервуара для отопительных систем с котлами на твердом топливе
- В патрубки можно установить нагревательный элемент TJ ⁶⁄₄"
- Размер резервуара адаптирован для прохода через дверь 80 см

NADOS 800/140 v2

Размеры патрубков	NADOS 800/140 v2
Патрубок 1 – внутренняя резьба	1 ½"
Патрубок 2 – внутренняя резьба	½"
Патрубок 3 – внешняя резьба	1"
Патрубок 4 – внешняя резьба	¾"
Патрубок 5 – внутренняя резьба	1"

Технические параметры		NADOS 800/140 v2
Номер заказа		1218803291
Объем емкости	[л]	775
Объем резервуара для нагрева ГВ	[л]	140
Вес с изоляцией (без воды)	[кг]	169
Макс. температура/ давление в емкости	[°C] / [бар]	90 / 3
Макс. температура / давление в резервуаре ГВ	[°C] / [бар]	90 / 6
Теплообменная площадь резервуара ГВ	[м²]	1,43
Макс. температура / давление в емкости	[°C] / [бар]	110 / 10
Рабочая площадь теплообменника	[м²]	1,5
Объем потока теплооменника	[м³•ч⁻¹]	0,3
Объем теплообменника	[л]	10,5
Отдача ГВ 40°C при температуре резервуара 53°C и входящей воде 15°C/ расход ГВ*	[л] / [л•мин⁻¹]	495/5
Отдача ГВ 40°C при температуре резервуара 80°C и входящей воде 15°C/ расход ГВ*	[л] / [л•мин⁻¹]	1175 / 5
Толщина изоляции (Neodul LB PP)	[мм]	80
Значение теплопроводности (Neodul LB PP)	[Вт•м⁻¹•K⁻¹]	0,032
Макс. кол-во × мощность TJ ⁶⁄₄"	[шт.] x [кВт]	1 x 3,75+1x9
Класс энергетической эффективности (Neodul LB PP)		C
Статические потери (Neodul LB PP)	[Вт]	116

Размеры емкости		NADOS 800/140 v2
Диаметр емкости	∅ d	790
Диаметр емкости с изоляцией	∅ D	950
Общая высота емкости	L	1880
Высота наклона	L_K	1900
Сливной патрубок	A	157
Патрубок Z/T контуров	B	275
Патрубок Z/T контуров	C	870
Патрубок Z/T контуров	E	1470
Патрубок гильзы для датчика	F	365
Патрубок гильзы для датчика	G	1380
Патрубок теплообменника	J	275
Патрубок теплообменника	K	803

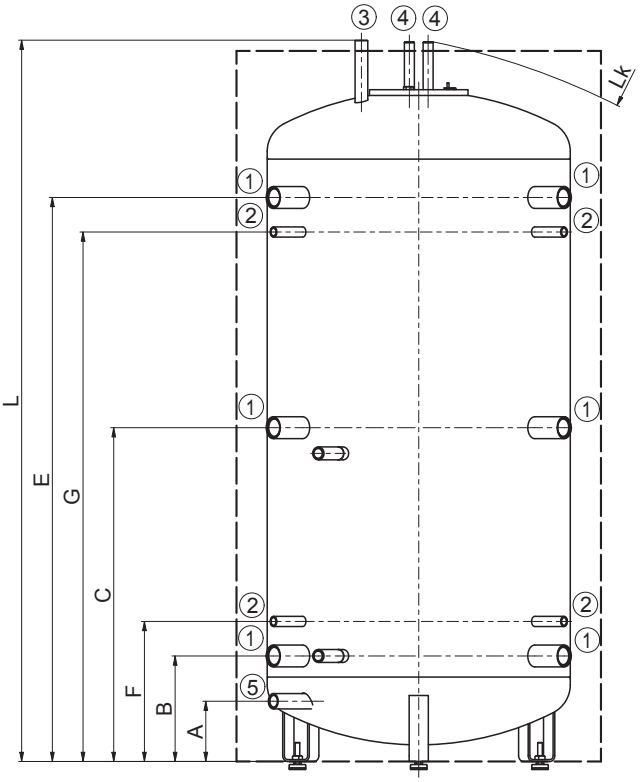

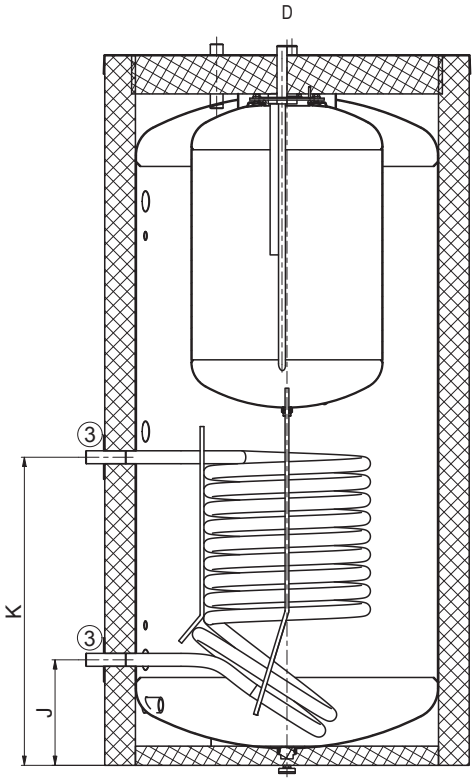

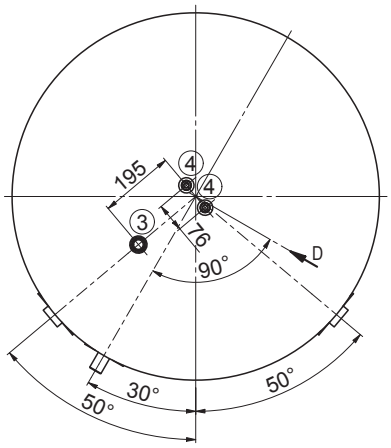

NADOS 800/140 v2

NADO v6

АККУМУЛИРУЮЩИЙ РЕЗЕРВУАР

С ПРИГОТОВЛЕНИЕМ ГОРЯЧЕЙ ВОДЫ

- Типы: 300, 500, 750, 1000 л
- Проточный нагрев воды в теплообменнике из нержавеющей стали с увеличенной теплопередающей поверхностью
- **Резервуар поставляется с изоляцией**
- Можно подключить различные источники тепла - котлы на биомассе, угле, газе и электричестве, насосы и солнечные коллекторы
- В патрубки № 4 можно установить нагревательные элементы TJ ¾"

Размеры патрубков	NADO 300/20 v6	NADO 500/25 v6	NADO 750/35 v6	NADO 1000/45 v6
Патрубок 1 – внутренняя резьба	1 ¼"			
Патрубок 2 – внешняя резьба	1"			
Патрубок 3 – внутренняя резьба	½"			
Патрубок 4 – внутренняя резьба	1 ½"			
Патрубок 5 – внешняя резьба	1 ¼"			

Технические параметры		NADO 300/20 v6	NADO 500/25 v6	NADO 750/35 v6	NADO 1000/45 v6
Номер заказа		1210803298	1213803250	1216803250	1215803250
Объем емкости	[л]	358	475	772	999
Объем теплообменника для нагрева ГВ	[л]	20	23	32	37
Вес с изоляцией (без воды)	[кг]	106	145	178	212
Макс. температура/ давление в емкости	[°C] / [бар]	90 / 3			
Макс. температура / давление в емкости TV	[°C] / [бар]	90 / 6			
Макс. температура / давление в теплообменнике нагрева	[°C] / [бар]	110 / 10			
Рабочая площадь теплообменника TV	[м^2]	4,5	6,25	8,5	10
Объем потока теплооменника	[м^3•ч$^{-1}$]	0,6			
Рабочая площадь теплообменника (вверху/внизу)	[м^2]	– / 1,6	– / 2,2	– / 2,2	– / 3,3
Объем теплообменника (вверху/внизу)	[л]	–/ 12	–/ 18	–/ 18	–/ 25
Отдача ГВ 40°C при температуре резервуара 53 °C и входящей воде 15 °C / расход ГВ*	[л] / [л•мин$^{-1}$]	210/ 10	260/ 10	490/ 10	750/ 10
Отдача ГВ 40°C при температуре резервуара 80 °C и входящей воде 15 °C / расход ГВ*	[л] / [л•мин$^{-1}$]	520/ 10	650/ 10	1170/ 10	1450/ 10
Толщина изоляции (Neodul LB PP)	[мм]	60	80		
Значение теплопроводности (Neodul LB PP)	[Вт•м$^{-1}$•K^{-1}]	0,032			
Макс. кол-во × мощность TJ ¾" с удлин. холодной частью	[шт.] × [кВт]	2 × 4,5	2 × 6		
Класс энергетической эффективности (Neodul LB PP)		C			
Статические потери (Neodul LB PP)	[Вт]	97	91	114	148

Размеры емкости		NADO 300/20 v6	NADO 500/25 v6	NADO 750/35 v6	NADO 1000/45 v6
Диаметр емкости	∅ d	550	600	750	850
Диаметр емкости с изоляцией	∅ D	670	760	910	1010
Общая высота емкости	L	1705	1970	2030	2040
Высота наклона	L_K	1715	1990	2050	2060
Сливной патрубок	A	80	100	100	100
Патрубок Z/T контуров	B	238	262	280	297
Патрубок Z/T контуров	C	–	952	1018	1040
Патрубок Z/T контуров	E	1438	1662	1680	1700
Патрубок ГВ - вход	F	1299	312	320	380
Патрубок ГВ - выход	G	1438	1612	1680	1700
Патрубок солярного теплообменника - выход	I	228	245	270	280
Патрубок солярного теплообменника - вход	J	756	905	884	980
Патрубок гильзы для датчика	K	458	392	415	463
Патрубок гильзы для датчика	M	1438	762	742	755
Патрубок гильзы для датчика	N	–	1282	1219	1213
Патрубок гильзы для датчика	O	1348	1662	1680	1700
Патрубок блока нагрева TJ ¾"	P	816	992	1017	1040
Патрубок блока нагрева TJ ¾"	R	100	225	290	340

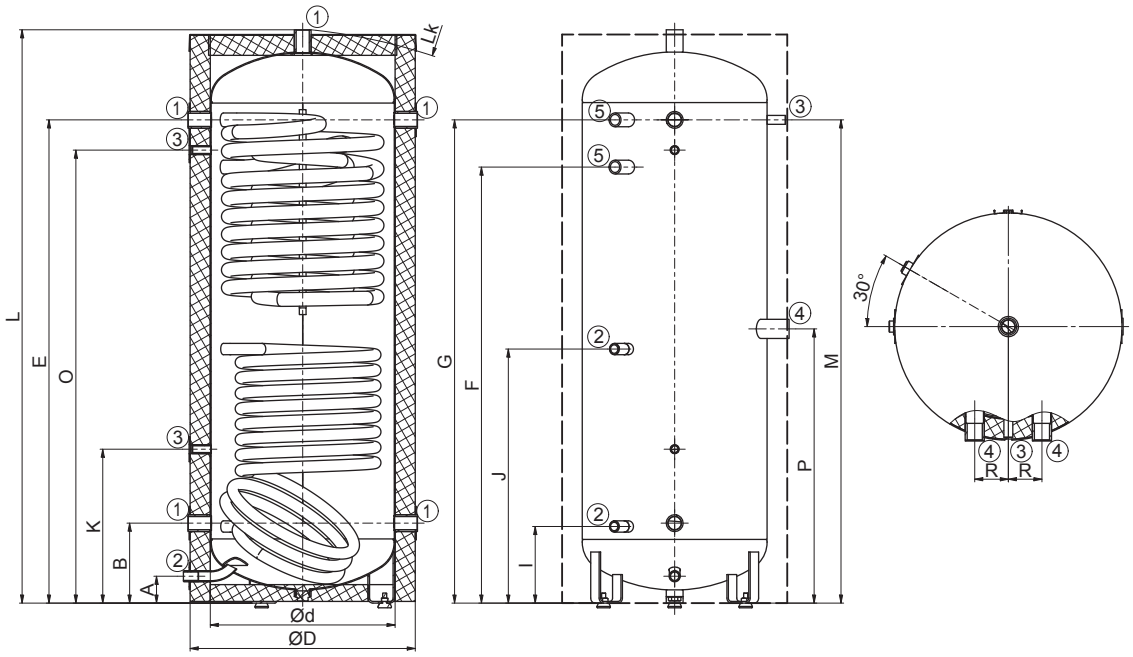

NADO 300/20 v6

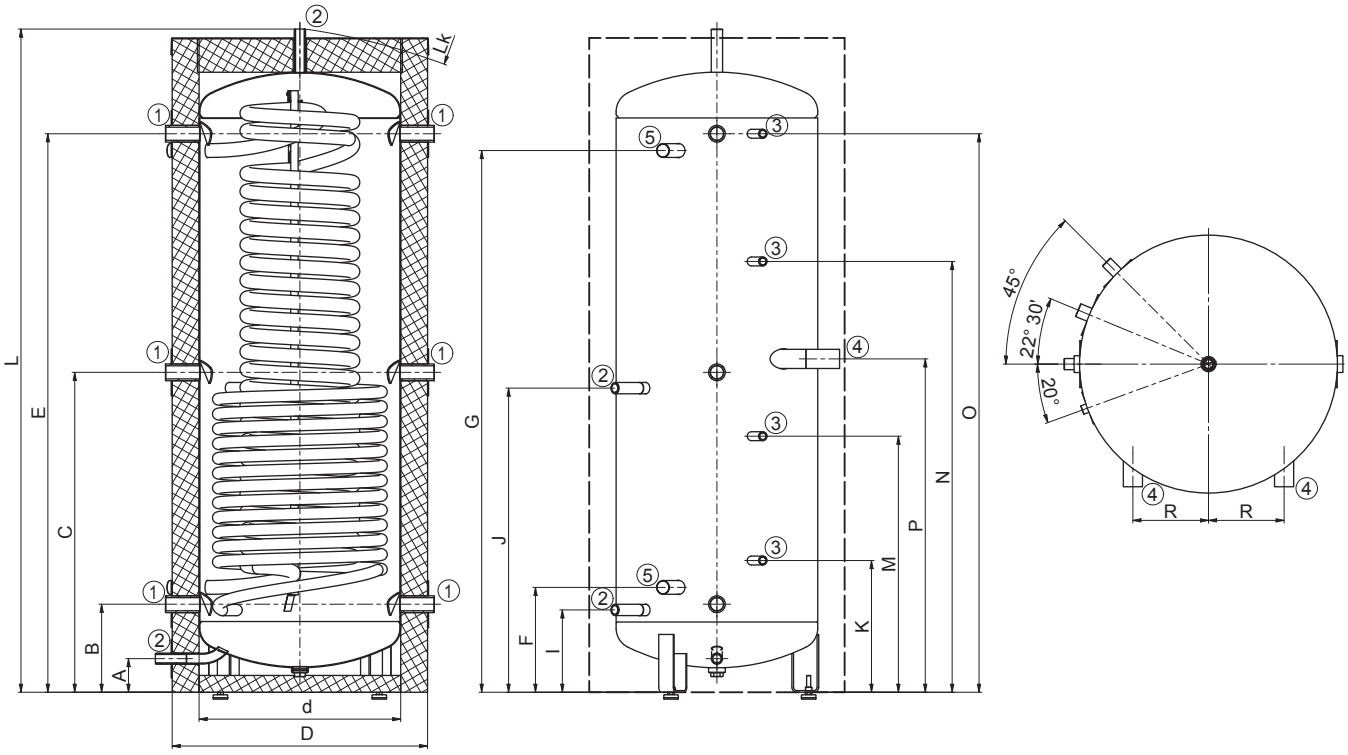

NADO 500, 750,1000 v6

NADO v11

АККУМУЛИРУЮЩИЙ РЕЗЕРВУАР

С ПРИГОТОВЛЕНИЕМ ГОРЯЧЕЙ ВОДЫ

- Типы: 300, 400, 750, 1000 л
- Проточный нагрев воды в теплообменнике из нержавеющей стали с увеличенной теплопередающей поверхностью
- **Резервуар поставляется с изоляцией**
- Можно подключить различные источники тепла - особенно подходит для тепловых насосов с фотоэлектрической энергией
- В патрубки но. 4 можно установить нагревательные элементы TJ ⁶⁄₄"
- Во фланец можно установить нагревательный элемент TPK 210-12

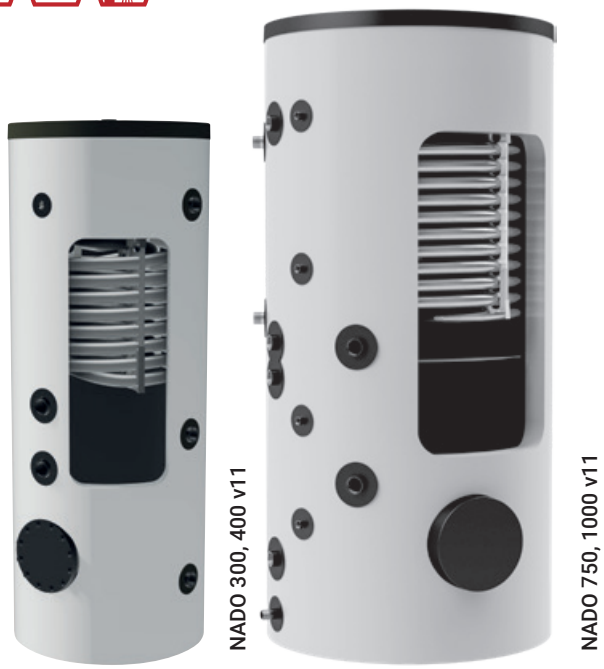

Размеры патрубков	NADO 300/20 v11	NADO 400/20 v11	NADO 750/25 v11	NADO 1000/25 v11
Патрубок 1 – внутренняя резьба	1 ¼"			
Патрубок 2 – внешняя резьба	1"			
Патрубок 3 – внутренняя резьба	½"			
Патрубок 4 – внутренняя резьба	1 ½"			
Патрубок 5 – внешняя резьба	1 ¼"			

Технические параметры		NADO 300/20 v11	NADO 400/20 v11	NADO 750/25 v11	NADO 1000/25 v11
Номер заказа		1210803360	1214803360	1218803247	1215803347
Объем емкости	[л]	320	405	772	999
Объем резервуара для нагрева ГВ	[л]	20		23	
Вес с изоляцией (без воды)	[кг]	106	122	178	212
Макс. температура/ давление в емкости	[°C] / [бар]	90 / 3			
Макс. температура / давление в теплообменнике нагрева	[°C] / [бар]	90 / 6			
Рабочая площадь теплообменника TV	[м²]	4,5		6,25	
Объем потока теплоообменника	[м³•ч⁻¹]	0,6			
Отдача ГВ 40°C при температуре резервуара 53 °C и входящей воде 15 °C / расход ГВ*	[л] / [л•мин⁻¹]	210 / 10*	220 / 10*	240 / 10*	260 / 10*
Отдача ГВ 40°C при температуре резервуара 80 °C и входящей воде 15 °C / расход ГВ*	[л] / [л•мин⁻¹]	520 / 10*	540 / 10*	610 / 10*	650 / 10
Толщина изоляции (Neodul LB PP)	[мм]	60		80	
Значение теплопроводности (Neodul LB PP)	[Вт•м⁻¹•K⁻¹]	0,032			
Макс. кол-во × мощность TPK 210-12	[шт.] × [кВт]	1 × 6		1 × 12	
Макс. кол-во × мощность TJ ⁶⁄₄" с удлин. холодной частью	[шт.] × [кВт]	2 × 6		2 × 9	
Класс энергетической эффективности (Neodul LB PP)		C			
Статические потери (Neodul LB PP)	[Вт]	97	113	114	148

Размеры емкости		NADO 300/20 v11	NADO 400/20 v11	NADO 750/25 v11	NADO 1000/25 v11
Диаметр емкости	∅ d	550	550	790	850
Диаметр емкости с изоляцией	∅ D	670	670	950	1010
Общая высота емкости	L	1702	1902	2035	2061
Высота наклона	L_K	1715	1915	2073	2104
Сливной патрубок	A	90	90	100	100
Патрубок Z/T контуров	B	248	248	280	297
Патрубок Z/T контуров	C	726	818	868	885
Патрубок Z/T контуров	E	–	–	980	997
Патрубок Z/T контуров	F	1448	1648	1680	1697
Центр бокового фланца	G	340	340	374	391
Патрубок ГВ - вход	I	1308	1508	1050	1067
Патрубок ГВ - выход	J	1448	1648	1630	1647
Патрубок гильзы для датчика	K	468	468	415	432
Патрубок гильзы для датчика	M	1358	1558	742	759
Патрубок гильзы для датчика	N	1448	1648	1219	1236
Патрубок гильзы для датчика	O	–	–	1695	1712
Патрубок блока нагрева TJ ⁶⁄₄"	P	626	718	555	572
Патрубок блока нагрева TJ ⁶⁄₄"	Q	826	918	980	997

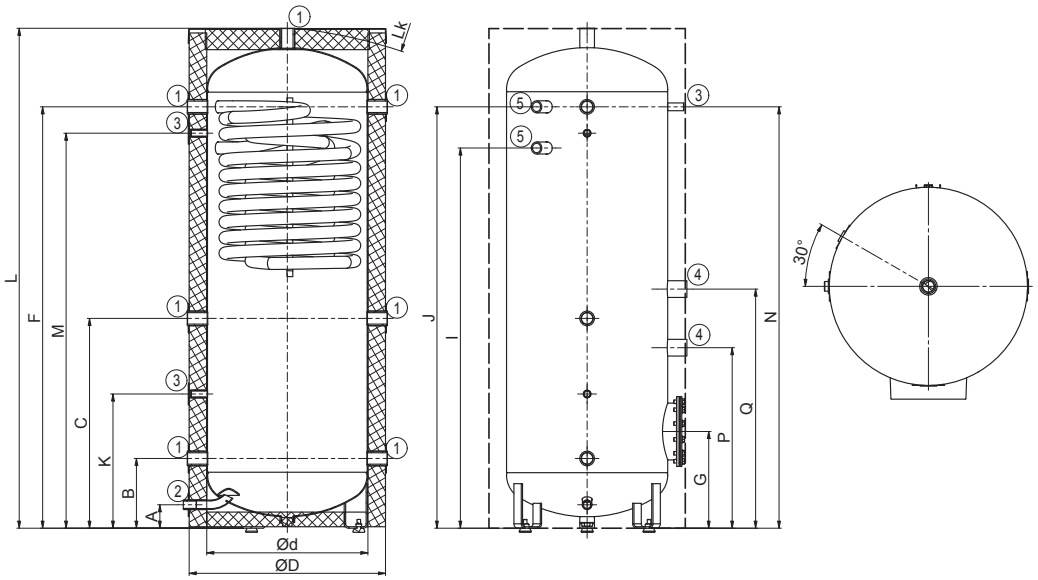

NADO 300, 400/20 v11

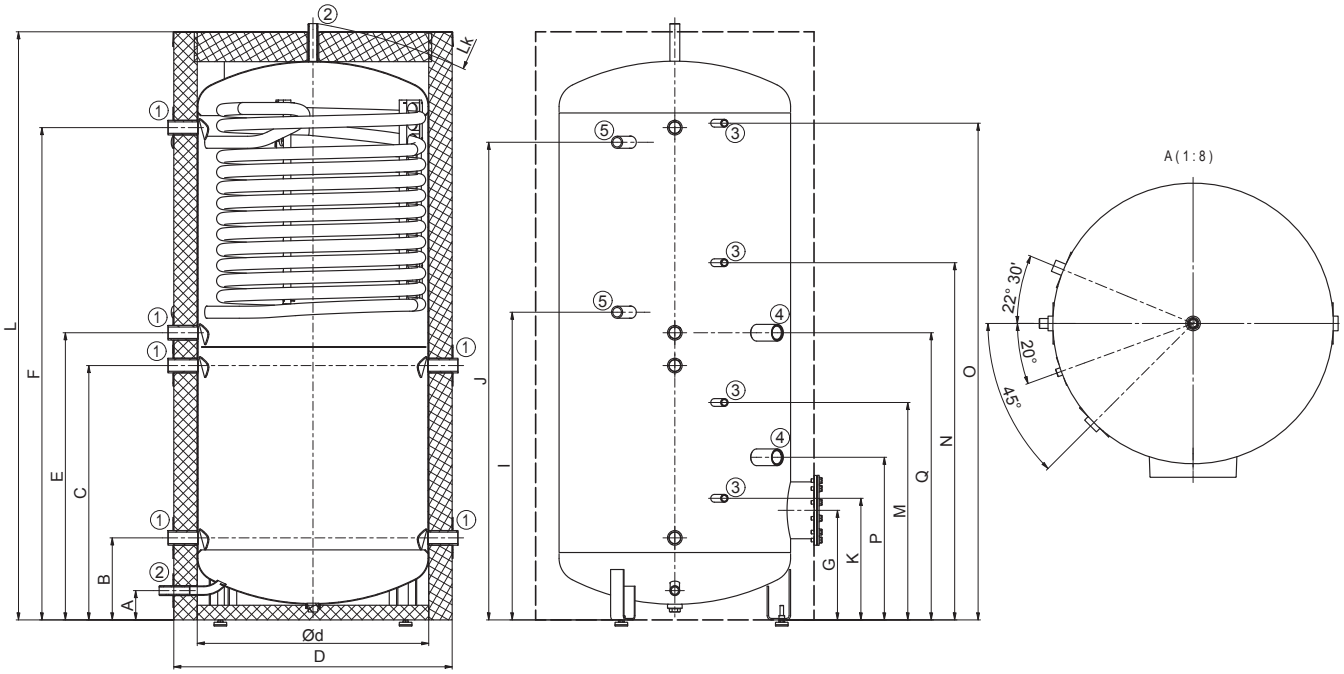

NADO 750, 1000/25 v11

ДОПОЛНИТЕЛЬНОЕ

NEODUL LB PP

ТЕПЛОИЗОЛЯЦИЯ СОВЕРШЕННОГО КАЧЕСТВА

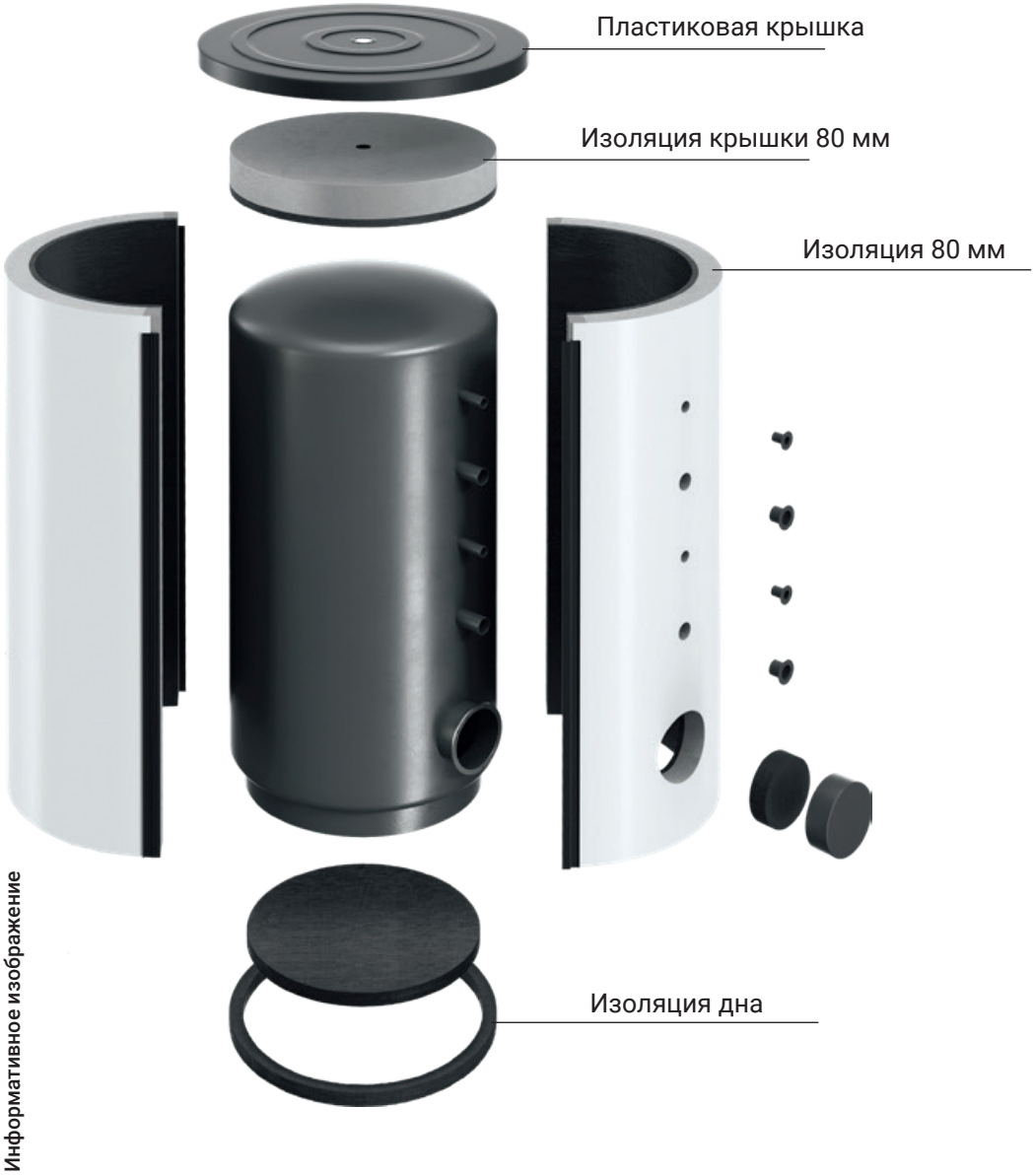

- Поставляем в варианте NEODUL
- Стандартная толщина изоляции 80 мм
- Серийная изоляция в классе энергетической эффективности "B" и "C"
- Пример теплопотерь у резервуара типа 500: 1,9 кВтч / 24 ч при толщине изоляции 80 мм
- Составной частью упаковки является верхняя крышка, крышки фланцев и колпачки отверстий
- Резервуары NAD 50, 100, 250 v1 и UKV 300, 500 поставляются с полиуретановой изоляцией
- Флисовые части теплоизоляции на 65 % содержат переработанный материал из ПЭТ-бутылок.

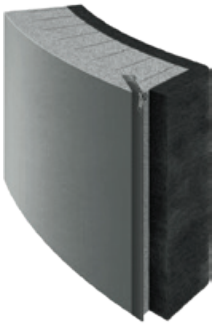

Образцы изоляции с соединительным механизмом

ОРИГИНАЛЬНЫЕ ЧАСТИ ИЗ ДРАЖИЦЕ

IPS – ИОНИЗАЦИОННАЯ ПОЛЯРИЗАЦИОННАЯ СИСТЕМА

Оборудование для физической обработки воды в связи с уменьшением накипи для защиты бытовых приборов и систем распределения воды

ПРЕИМУЩЕСТВА

- Продлевает срок службы отопительного и санитарно-технического оборудования;
- Без внешнего источника питания;
- Не требует обслуживания;
- Никаких дополнительных расходов;
- Не использует химических веществ;
- Незначительные потери давления;
- Запатентованное изделие;
- Сертифицированная эффективность;
- Blue line – подходит для всех типов водоснабжения, дополнительно содержит дезинфицирующие элементы, подходит, например, для неочищенных источников воды;
- Red line – подходит для всех типов водоснабжения.

ОРИЕНТИРОВОЧНАЯ СХЕМА РАСПОЛОЖЕНИЯ УСТРОЙСТВА IPS ProtectX

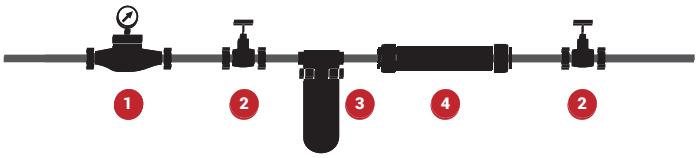

1. Измеритель мощности
2. Запорный клапан
3. Фильтр для механических примесей
4. IPS ProtectX

Номер заказа	ТИП	РАЗМЕР (d × l)	МАКСИМАЛЬНЫЙ РАСХОД
100671000	ProtectX G ½" (red line)	50 × 245 мм	1 м³/ч
100671001	ProtectX G ¾" (red line)	50 × 245 мм	3,2 м³/ч
100671002	ProtectX G 1" (red line)	50 × 251 мм	4 м³/ч
100671003	ProtectX G ½" (blue line)	50 × 245 мм	1 м³/ч
100671004	ProtectX G ¾" (blue line)	50 × 245 мм	3,2 м³/ч
100671005	ProtectX G 1" (blue line)	50 × 251 мм	4 м³/ч

ОРИГИНАЛЬНЫЕ ЧАСТИ ИЗ ДРАЖИЦЕ

- Гарантийный срок 24 месяца
- Надежность и высокое качество
- Гарантия функциональности и безопасности
- Гарантированный долгий срок службы
- Соответствующие компоненты, применяемые при производстве
- Простая доступность

АНОД С ВНЕШНИМ ИСТОЧНИКОМ НАПРЯЖЕНИЯ

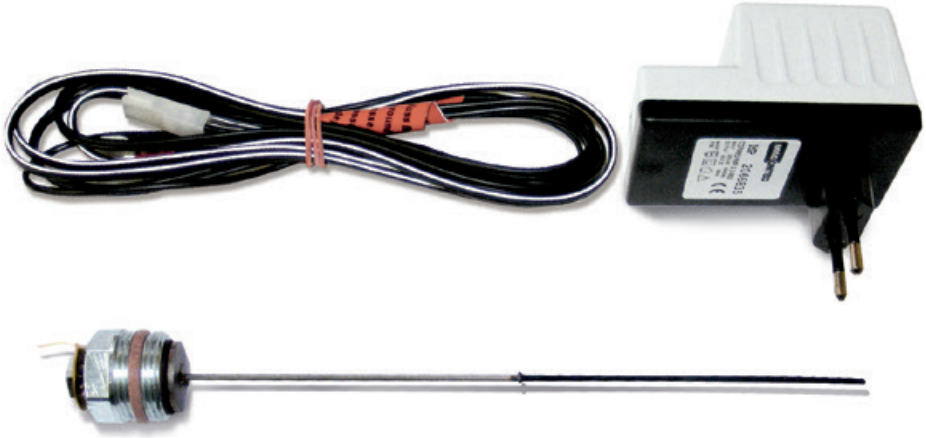

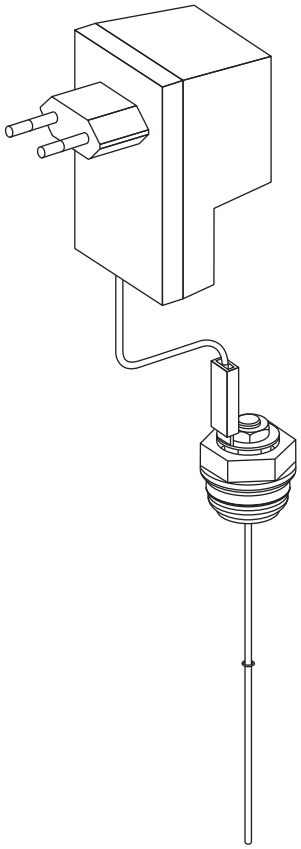

- Служит для защиты внутренних эмалированных резервуаров и продлевает срок их службы
- Применяется до объема 300 л
- Без ухода, не подвергается износу
- Под заказ

Номер заказа	6199209
Диаметр	2 мм
Длина	200 мм
Длина покрытия	100 мм

ОРИГИНАЛЬНЫЕ ЧАСТИ ИЗ ДРАЖИЦЕ

ВВИНЧИВАЕМЫЕ ЭЛЕКТРИЧЕСКИЕ НАГРЕВАТЕЛЬНЫЕ ЭЛЕМЕНТЫ СЕРИИ TJ 2"

Тип		TJ 2" EHP 9 кВт
Номер заказа		2110551
Потребляемая	[кВт]	3 - 9
Установочная длина (± 10 мм)	[мм]	520
Масса	[кг]	5,5
Электрическое питание		3/N/PE ~ 3× 230В/50Гц, ⅄
Величина автомата защиты	[A]	3 x 16
Класс защиты		IP44

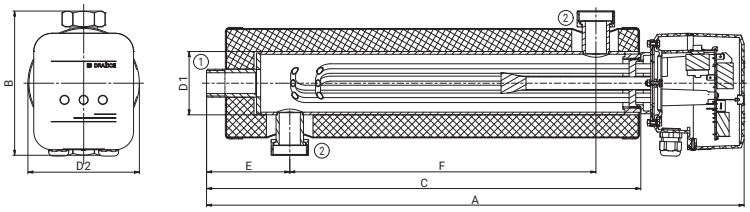

ВВИНЧИВАЕМЫЕ ЭЛЕКТРИЧЕСКИЕ НАГРЕВАТЕЛЬНЫЕ ЭЛЕМЕНТЫ СЕРИИ TJ

Тур		TJ ⅝"-2	TJ ⅝"-2,5	TJ ⅝"-3,3	TJ ⅝"-3,75	TJ ⅝" E-3,75	TJ ⅝"-4,5	TJ ⅝" E-4,5	TJ ⅝"-6	TJ ⅝" E-6	TJ ⅝"-9
Номер заказа		2110353	2110354	2110355	2110356	2110365	2110357	2110366	2110358	2110367	2110360
Потребляемая	[кВт]	2	2,5	3,3	3,75	3,75	4,5	4,5	6	6	9
Установочная длина	[мм]	380	405	325	450	450	500	500	520	520	690
Холодная часть отопительного агрегата (± 10 мм)		175	175	60	175	175	175	175	175	175	175
Масса	[кг]	1,2	1,3	1,7	2	2	2	2	2	2	2,3
Электрическое питание		1/N/PE ~ 230В/50Гц		3/N/PE ~ 3× 230В/50Гц, ⅄							3/N/PE ~ 400В/50Гц, △
Величина автомата защиты	[A]	16	16	3 x 10	3 x 10	3 x 10	3 x 10	3 x 10	3 x 16	3 x 16	3 x 20
Класс защиты		IP44									
Диапазон настройки темп.	[°C]	5–74									
Время нагр. 150 л 10–60 °C	[ч]	4,5	4	2,7	2,3	2,3	2	2	1,5	1,5	1

Подходит для фотоэлектрических установок

Для типов TJ ⅝"-2 и TJ ⅝"-2,5 имеется гибкий подводящий кабель к розетке.

Длина подключения варьируется в пределах ± 10 мм.

TJ ⅝"

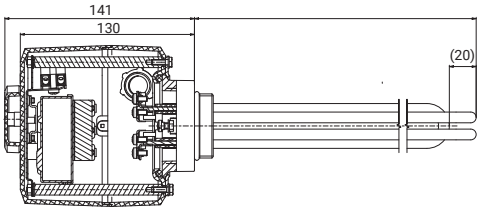

TJ ⅝" E

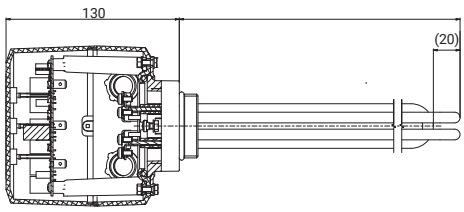

ОРИГИНАЛЬНЫЕ ЧАСТИ ИЗ ДРАЖИЦЕ

ФЛАНЦЕВЫЕ ЭЛЕКТРИЧЕСКИЕ НАГРЕВАТЕЛЬНЫЕ ЭЛЕМЕНТЫ СЕРИИ TPJ, SE

Тип		TPJ 150-8/2,5 кВт	TPJ 150-8/3,0 кВт	TPJ 150-8/4,0 кВт	TPJ 150-8/6,0 кВт	TPJ 150-8/7,5 кВт	TPJ 150-8/9,0 кВт	TPJ 150-8/12 кВт	TPJ 150-8/15 кВт	SE 377	SE 378
Номер заказа		2110700	2110701	2110702	2110703	2110704	2110705	2110706	2110707	100541517	100541511
Потребляемая	[кВт]	2,5	3	4	6	7,5	9	12	15	8-11-16	9,5-12,7-19
Масса	[кг]	3	3,5	3,5	3,5	3,7	4	4	4,2	8	11,5
Установочная длина	[мм]	450							580	610	740
Электрическое питание		1/N/PE ~ 230 V/50 Гц	3/N/PE ~ 3× 230 V/50 Гц, ⅄				3/N/PE ~ 400 V/50 Гц, △				
Величина автомата защиты	[A]	16	3 x 10	3 x 10	3 x 16	3 x 16	3 x 20	3 x 20	3 x 25	3 x 25	3 x 32
Класс защиты		IPX4								IP20	
Время нагр. 300 п 10–60 °C	[ч]	7	6	4,5	3	2,5	2	1,5	1,3	2 - 2 - 1,3	2 - 1,5 - 1

Подходит для фотоэлектрических установок

Длина подключения варьируется в пределах ± 10 мм.

ОРИГИНАЛЬНЫЕ ЧАСТИ ИЗ ДРАЖИЦЕ

ФЛАНЦЕВЫЕ ЭЛЕКТРИЧЕСКИЕ НАГРЕВАТЕЛЬНЫЕ ЭЛЕМЕНТЫ С КЕРАМИЧЕСКИМ НАГРЕВАТЕЛЕМ СЕРИИ ТРК

Тип		ТРК 150-8/2,2	ТРК 150-8/3,3 – 1 нагревательный блок	ТРК 210-12/2,2 – 1 нагревательный блок	ТРК 210-12/3,3 – 1 нагревательный блок	ТРК 210-12/6,6	ТРК 210-12/9	ТРК 210-12/12
Код товару		2110409	2110435	2110437	2110436	2110410	2110430	2110414
Потужність	[кВт]	2,2	3,3	2,2	3,3	6,6	9	12
Вага	[кг]	4,2	4,5	6,6	12	13	13,6	14
Монтажна довжина	[мм]	400	400	440	440	440	550	550
Електричне підключення		1/N/PE ~ 230 V/50 Гц	3/N/PE ~ 3× 230 V/50 Гц, ⅄	1/N/PE ~ 230 V/50 Гц	3/N/PE ~ 3× 230 V/ 50 Гц, ⅄		3/N/PE ~ 400 V/50 Гц, △	
Рекомендоване значення запобіжника	[A]	16	3 × 10	16	3 × 10	3 × 16	3 × 20	3 × 25
Клас захисту		IP42						
Діапазон налаштування температури	[°C]	5–74						

Подходит для фотоэлектрических установок

Длина подключения варьируется в пределах ± 10 мм.

НОВИНКА

ТРК - 3 НАГРЕВАТЕЛЬНЫХ БЛОКА

ТРК - 1 НАГРЕВАТЕЛЬНЫЙ БЛОК

СОСТАВ ОДНО- И ТРЕХФАЗНЫХ НАГРЕВАТЕЛЬНЫХ ФЛАНЦЕВЫХ ЭЛЕМЕНТОВ ТРК

ТРК – ОДНОФАЗНЫЙ ВАРИАНТ

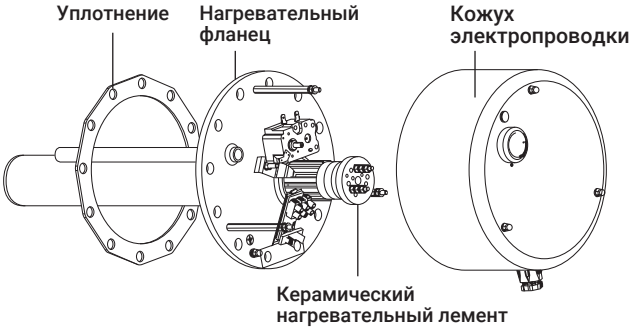

ТРК – ТРЕХФАЗНЫЙ ВАРИАНТ

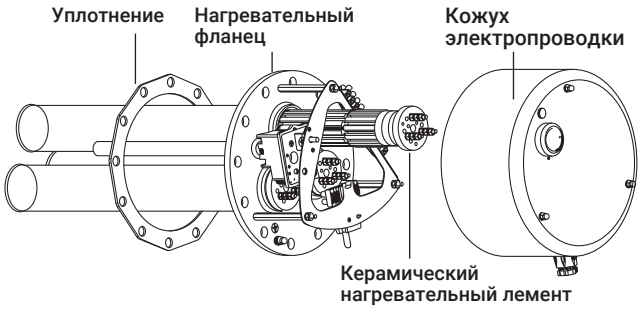

ТАБЛИЦЫ ПРИНАДЛЕЖНОСТЕЙ

ВОЗМОЖНОСТИ МОНТАЖА ФЛАНЦЕВЫХ ЭЛЕКТРИЧЕСКИХ НАГРЕВАТЕЛЬНЫХ ЭЛЕМЕНТОВ СЕРИИ TPJ

Тур	TPJ 150-8/2,5 kW	TPJ 150-8/3,0 kW	TPJ 150-8/4,0 kW	TPJ 150-8/6,0 kW	TPJ 150-8/7,5 kW	TPJ 150-8/9,0 kW	TPJ 150-8/12 kW	TPJ 150-8/15 kW
NAD 500 v1	●	●	●	●	●	●	●	–
NAD 750 v1	●	●	●	●	●	●	●	●
NAD 1000 v1	●	●	●	●	●	●	●	●
NAD 1500 v1	●	●	●	●	●	●	●	●
NAD 2000 v1	●	●	●	●	●	●	●	●
NAD 500 v3	●	●	●	●	●	●	●	–
NAD 750 v3	●	●	●	●	●	●	●	●
NAD 1000 v3	●	●	●	●	●	●	●	●
NAD 500 v4	●	●	●	●	●	●	–	–
NAD 750 v4	●	●	●	●	●	●	●	–
NAD 1000 v4	●	●	●	●	●	●	●	●
NADO 500/140 v1	●	●	●	●	●	●	●	–
NADO 750/140 v1	●	●	●	●	●	●	●	●
NADO 1000/140 v1	●	●	●	●	●	●	●	●
NADO 500/200 v1	●	●	●	●	●	●	●	–
NADO 750/200 v1	●	●	●	●	●	●	●	●
NADO 1000/200 v1	●	●	●	●	●	●	●	●
NADO 500/140 v2	●	●	●	●	●	●	–	–
NADO 750/140 v2	●	●	●	●	●	●	●	–
NADO 1000/140 v2	●	●	●	●	●	●	●	●
NADO 300/20 v11	●	●	●	●	●	●	–	–
NADO 400/20 v11	●	●	●	●	●	●	–	–
NADO 750/25 v11	●	●	●	●	●	●	●	–
NADO 1000/25 v11	●	●	●	●	●	●	●	●

● можно устанавливать только с переходным фланцем 210/150, – нельзя устанавливать

ВОЗМОЖНОСТИ МОНТАЖА ФЛАНЦЕВЫХ ЭЛЕКТРИЧЕСКИХ НАГРЕВАТЕЛЬНЫХ ЭЛЕМЕНТОВ СЕРИИ ТРК

Тур	ТРК 150-8/2,2 кВт	ТРК 150-8/3,3 кВт	ТРК 210-12/2,2 кВт	ТРК 210-12/3,3 кВт	ТРК 210-12/6,6 кВт	ТРК 210-12/9 кВт	ТРК 210-12/12 кВт
NAD 500 v1	–	–	▲	▲	▲	▲	▲
NAD 750 v1	–	–	▲	▲	▲	▲	▲
NAD 1000 v1	–	–	▲	▲	▲	▲	▲
NAD 1500 v1	–	–	▲	▲	▲	▲	▲
NAD 2000 v1	–	–	▲	▲	▲	▲	▲
NAD 500 v3	–	–	▲	▲	▲	▲	▲
NAD 750 v3	–	–	▲	▲	▲	▲	▲
NAD 1000 v3	–	–	▲	▲	▲	▲	▲
NAD 500 v4	–	–	▲	▲	▲	–	–
NAD 750 v4	–	–	▲	▲	▲	▲	▲
NAD 1000 v4	–	–	▲	▲	▲	▲	▲
NADO 500/140 v1	–	–	▲	▲	▲	▲	▲
NADO 750/140 v1	–	–	▲	▲	▲	▲	▲
NADO 1000/140 v1	–	–	▲	▲	▲	▲	▲
NADO 500/200 v1	–	–	▲	▲	▲	▲	▲
NADO 750/200 v1	–	–	▲	▲	▲	▲	▲
NADO 1000/200 v1	–	–	▲	▲	▲	▲	▲
NADO 500/140 v2	–	–	▲	▲	▲	–	–
NADO 750/140 v2	–	–	▲	▲	▲	▲	▲
NADO 1000/140 v2	–	–	▲	▲	▲	▲	▲
NADO 300/20 v11	–	–	▲	▲	▲	–	–
NADO 400/20 v11	–	–	▲	▲	▲	–	–
NADO 750/25 v11	–	–	▲	▲	▲	▲	▲
NADO 1000/25 v11	–	–	▲	▲	▲	▲	▲

▲ можно устанавливать, – нельзя устанавливать

ТАБЛИЦЫ ПРИНАДЛЕЖНОСТЕЙ

ВОЗМОЖНОСТИ МОНТАЖА ВВИНЧИВАЕМЫХ ЭЛЕКТРИЧЕСКИХ ЭЛЕМЕНТОВ TJ

Тип	TJ 6/4" - 2 *	TJ 6/4" - 2,5 *	TJ 6/4" - 3,3	TJ 6/4" - 3,75 *	TJ 6/4" E - 3,75 *	TJ 6/4" - 4,5 *	TJ 6/4" E - 4,5 *	TJ 6/4" - 6 *	TJ 6/4" E - 6 *	TJ 6/4" - 9 *
NAD 50 v1	▲	▲	▲	–		–		–		–
NAD 100 v1	▲	▲	▲	▲		▲		▲		–
NAD 200 v1	▲	▲	▲	▲		▲		▲		–
NAD 500 v1	▲	▲	▲	▲		▲		▲		–
NAD 750 v1	▲	▲	▲	▲		▲		▲		▲
NAD 1000 v1	▲	▲	▲	▲		▲		▲		▲
NAD 1500 v1	▲	▲	▲	▲		▲		▲		▲
NAD 2000 v1	▲	▲	▲	▲		▲		▲		▲
NAD 500 v2	▲	▲	▲	▲		▲		▲		–
NAD 750 v2	▲	▲	▲	▲		▲		▲		▲
NAD 1000 v2	▲	▲	▲	▲		▲		▲		▲
NAD 1500 v2	▲	▲	▲	▲		▲		▲		▲
NAD 2000 v2	▲	▲	▲	▲		▲		▲		▲
NAD 300 v3	▲	▲	▲	▲		▲		▲		–
NAD 500 v3	▲	▲	▲	▲		▲		▲		–
NAD 750 v3	▲	▲	▲	▲		▲		▲		▲
NAD 1000 v3	▲	▲	▲	▲		▲		▲		▲
NAD 500 v4	▲	▲	▲	▲		▲		▲		–
NAD 750 v4	▲	▲	▲	▲		▲		▲		▲
NAD 1000 v4	▲	▲	▲	▲		▲		▲		▲
NADO 500/140 v1	▲	▲	▲	▲		▲		▲		–
NADO 750/140 v1	▲	▲	▲	▲		▲		▲		▲
NADO 1000/140 v1	▲	▲	▲	▲		▲		▲		▲
NADO 500/140 v2	▲	▲	▲	▲		▲		▲		–
NADO 750/140 v2	▲	▲	▲	▲		▲		▲		▲
NADO 1000/140 v2	▲	▲	▲	▲		▲		▲		▲
NADO 300/20 v6	▲	▲	–	▲		▲		–		–
NADO 500/25 v6	▲	▲	–	▲		▲		▲		–
NADO 750/35 v6	▲	▲	–	▲		▲		▲		–
NADO 1000/45 v6	▲	▲	–	▲		▲		▲		–
NADO 300/20 v11	▲	▲	▲	▲		▲		▲		–
NADO 400/20 v11	▲	▲	▲	▲		▲		▲		–
NADO 750/25 v11	▲	▲	▲	▲		▲		▲		▲
NADO 1000/25 v11	▲	▲	▲	▲		▲		▲		▲
NADS 800 v3	▲	▲	▲	▲		▲		▲		▲
NADOS 800/140 v1	▲	▲	▲	▲		▲		▲		▲
NADOS 800/140 v2	▲	▲	▲	▲		▲		▲		▲

* с удлиненной холодной частью, ▲ можно устанавливать, – нельзя устанавливать

DRAŽICE

ДАЛЬНЕЙШИЙ АССОРТИМЕНТ

ФОТОЭЛЕКТРИЧЕСКИЕ РЕШЕНИЯ

РЕЗЕРВУАРЫ ДЛЯ ХРАНЕНИЯ

КОНДИЦИОНЕРЫ

FVE

ТЕХНОЛОГИЯ ДЛЯ ФОТОЭЛЕКТРИЧЕСКИХ СТАНЦИЙ

Комплексные фотоэлектрические решения для Вашего дома

Подробности на www.dzd-solar.cz.

OKC, OKCE, OKH, OKHE, PTO, TO, MX

Водонагреватели и бойлеры производятся более чем в 380 типах, объемом от 5 до 1000 литров.

Основное деление по способу размещения на:

- подвесной – вертикальный и горизонтальный
- стационарный

Дальнейшее деление по нагреву на:

- электрические
- комбинированные
- косвенные

Подробности на www.dzd.cz/ru/ohrivace-a-zasobniky-teple-vody.

SPLIT AIR – это кондиционер с одним внутренним блоком, предназначенный для квартир, коттеджей, офисов и небольших помещений.

Кондиционер состоит из наружного блока, одного внутреннего блока и интеллектуального пульта дистанционного управления.

Все три варианта исполнения кондиционера AIR предлагают функции:

- охлаждения
- обогрева
- вентилятора
- осушения

Подробности на www.klima-drazice.cz/klimatizace-split-air

Мультисплит-кондиционеры AIR PLUS предназначены для систем, в которых требуется несколько внутренних блоков.

В этом случае один наружный блок подходящего размера дополняется двумя-четырьмя внутренними блоками одинаковой или разной мощности для оптимального удовлетворения требований проекта.

Комбинируя три типа наружных блоков и четыре типа внутренних блоков, вы можете получить практически любую конфигурацию системы охлаждения и обогрева, отвечающую вашим потребностям.

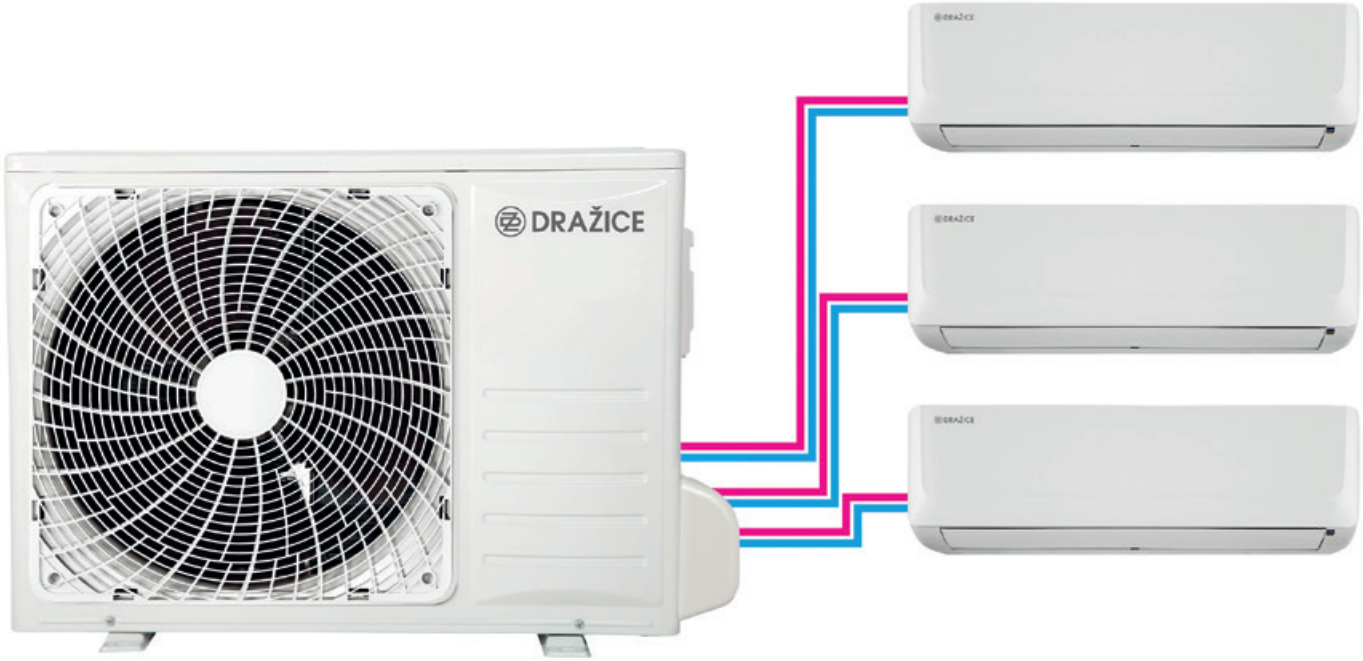

Подробности на www.klima-drazice.cz/klimatizace-multisplit-air-plus

DRUŽSTEVNÍ ZÁVODY DRAŽICE-STROJÍRNA s.r.o.

Дражице 69, 294 71 Бенатки-над-Йизерой
Чешская Республика

тел.: +420/326 370 961
e-mail: export@dzd.cz
www.dzd.cz/ru

© **МАРТ/2025** Актуальную версию найдете на www.dzd.cz/ru Производитель оставляет за собой право на изменения. Картинки изделий являются иллюстрационными. Печатные ошибки выделены. Модели и технические детали соответствуют последнему актуальному состоянию на дату печати. Производитель оставляет за собой